日期/Date		档案员 Filing Clerk

插针数 Contacts	电缆出口直径ø Cable outlet	产品料号 Cable outlet	型号 Part Code	重量 Weight
4(3+PE)	6-9.5mm	1650044202500	M17-FC04-T-D9.5-SH	52.2g
	9.5-12 mm	1650044202001	M17-FC04-T-D12-SH	59.7g
	6-9.5mm	1650044102500	M17-MC04-T-D9.5-SH	63g
	9.5-12 mm	1650044102501	M17-MC04-T-D12-SH	60.4g

技术参数:
- 产品系列： M17
- 插针数: 4
- 插针分布: 3+PE
- 插针直径(mm) ø1.5
- 接线范围(mm²): 0.35-2.5
- 接线方式： 冷压连接
- 额定电流(25℃): 20A
- 额定电压: 630V
- 额定脉冲电压: 6KV
- 过电压保护等级: III
- 污染等级: 3
- 插针需单独订购。

机械参数：
- 外壳材质： 铜合金，锌合金
- 外壳表面处理： 镀镍
- 插芯材质： PBT
- 密封材质： 氟橡胶
- 温度范围： -40℃...+130℃
- 电缆直径： ø6-12mm
- 插拔次数： >500
- 防护等级： IP67

Technical specification:
- Series: M17
- Number of contacts: 4
- Contact arrangement: 3+PE
- Contact diameter(mm) ø1.5
- Wire gauge(mm²/AWG): 0.35-2.5
- Terminal: Crimp
- Rated current(25℃): 20A
- Rated voltage: 630V
- Rated impulse voltage: 6KV
- Overvoltage category: III
- Pollution degree: 3

Mechanical specification:
- Material of housing: CuZn,Zinc(GD-Zn)
- Finish of housing: Nickel-plated
- Material of Insert: PBT
- Material of sealing: FPM
- Temperature range: -40℃...+130℃
- Cable Outlet: ø6-12mm
- Mating cycles: >500
- Degree of protection: IP67
- Contact need to be ordered separately.

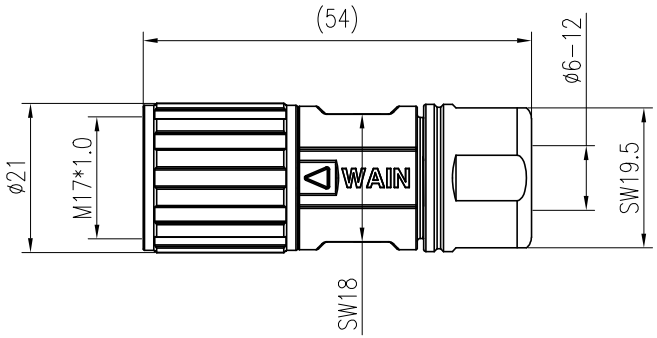

针位排布图/Contact arrangement

FC04(母)	MC04(公)

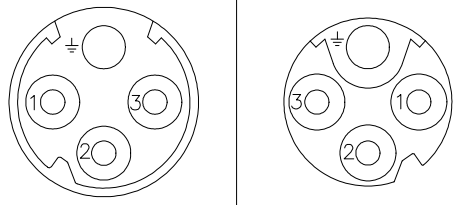

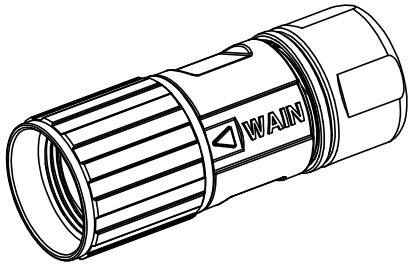

标记 Mark	处数 Number	变更描述/Description	签名 Signature	日期 Date

	姓名/Name	日期/Date		姓名/Name	日期/Date
绘图 Drawn	ZH SU	16.03.2022	标准化 Stand.	–	–
审核 Checked	ZQ XU	16.03.2022			
工艺 Process	–	–	批准 Approved	HQ ZHANG	16.03.2022

表面处理 Finish	–			图号 Drawing No.	–
材料 Material	–			产品代号 Part Code	M17-XC04-T-DXX-SH
比例 Scale	版本 REV.	重量 Weight	数量 Qty.	产品料号 Part No.	–
1:1	V1.0	–	–	产品名称 Part Name	–
		All Dimensions in mm Original Size DIN A 4		厦门唯恩电气有限公司 XIAMEN WAIN ELECTRICAL CO.LTD	