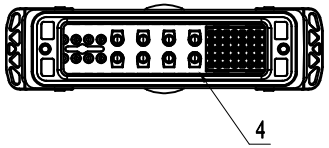

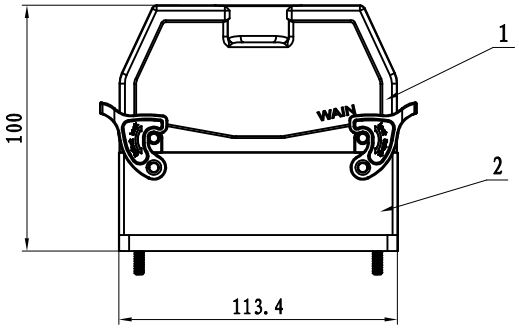

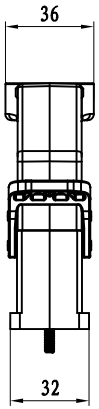

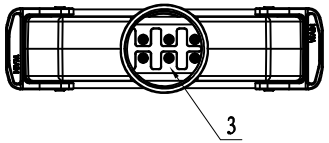

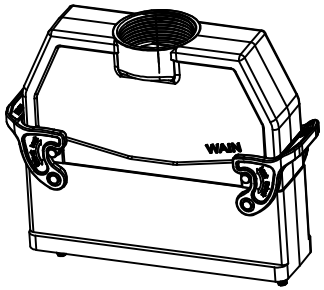

技术参数:
- 材料: 聚碳酸酯
- 温度范围: -40℃ - +125℃
- 插针数:8+8（防开路）+40
- 额定电流: 10A
- 额定电压: 250V
- 额定脉冲电压: 4kV
- 可插拔次数: ≥500
- 绝缘电阻: ≥10^{10}Ω
- 接线方式: 冷压/螺钉连接
- 材料: 铜合金
- 表面处理: 镀银
- 接触电阻: ≤5mΩ
- 线径范围:
  冷压: 0.14-2.5mm^2(26-14 AWG)
  螺钉: 0.75-2.5mm^2(18-14 AWG)

echnical specification:
- Material: polycarbonate
- Temperature range: -40℃ - +125℃
-
No. of contact: 24+8 (open-circuit protection) +1(earthing)
- Rated current: 10A
- Rated voltage: 250V
- Rated impulse voltage: 4kV
- Mating cycles: ≥500
- nsulation resistance: ≥1010/Ω
- Terminal: crimp terminal/screw terminal
- Material: copper alloy
- Surface: Hard-silver plated
- Contact resistance ≤5mΩ
- Wire gauge

crimp terminal: 0.14-2.5mm2/(26-14 AWG)
screw terminal: 0.75-2.5mm2/(18-14 AWG)

序号/No.	零件料号/Part No.	零件名称/Part Name	材料/Material	规格/Specification	数量/Qty.	备注/Remark
4	1250560200001	HDC-008/8/40-FC			1	
3	1250560100001	HDC-008/8/40-MC			1	
2	1190003495001	HDC.P-BKH-2L			1	
1	1190004305001	HDC.P-TEH-4B-M32			1	

标记 Mark	处数 Number	变更描述/Description	签名 Signature	日期 Date

	姓名/Name	日期/Date		姓名/Name	日期/Date
绘图 Drawn	YL GAO	11.04.2024	标准化 Stand.	–	–
审核 Checked	Q GAO	11.04.2024			
工艺 Process	–	–	批准 Approved	HQ ZHANG	11.04.2024

产品代号 Part Code	HDC-HDC.PTEHBKH008/8/40MC/FC-M32			图号 Drawing No.	–
比例 Scale	版本 REV.	重量 Weight	数量 Qty.	产品料号 Part No.	7000000002990
1:3	V1.0	–	–	组件名称 Module Name	HDC-HDC.PTEHBKH008/8/40MC/FC-M32,56芯矩形防开路连接器成品套件

All Dimensions in mm
Original Size DIN A4

厦门唯恩电气有限公司
XIAMEN WAIN ELECTRICAL CO.LTD

日期/Date
档案员 Filing Clerk