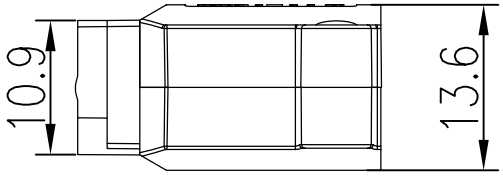

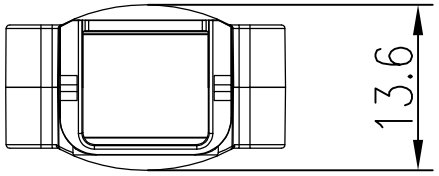

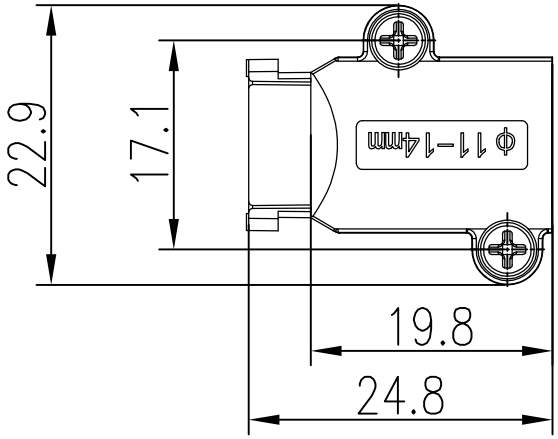

技术参数:

- 材料: 锌合金
- 温度范围: -40℃ - +85℃
- 线径范围: ⩾11-14mm

Technical specification:

- Material: Zinc alloy
- Temperature: -40℃-+85℃
- Wire gauge: ⩾11-14mm

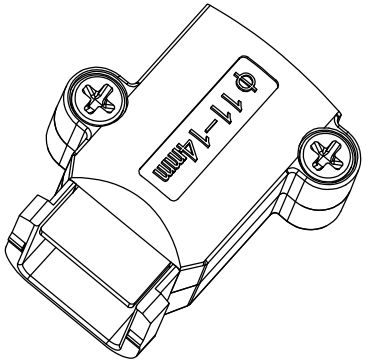

标记 Mark	处数 Number	变更描述/Description			签名 Signature	日期 Date

	姓名/Name	日期/Date		姓名/Name	日期/Date
绘图 Drawn	YP ZHU	21.12.2023	标准化 Stand.	-	-
审核 Checked	Q GAO	21.12.2023			
工艺 Process	-	-	批准 Approved	HQ ZHANG	21.12.2023

表面处理 Finish	-		
材料 Material	-		
比例 Scale	版本 REV.	重量 Weight	数量 Qty.
1:1	V1.0	13.2g	-
		All Dimensions in mm Original Size DIN A 4	

图号 Drawing No.	-
产品代号 Part Code	HM-CLP11-14
产品料号 Part No.	1980020030044
产品名称 Part Name	-

厦门唯恩电气有限公司
XIAMEN WAIN ELECTRICAL CO.LTD

日期/Date
档案员 Filing Clerk