| 日期/Date | | 建案员 Filing Clerk |
|---|---|---|

| 插针数 Contacts | 电缆出口直径ø Cable outlet | 产品料号 Cable outlet | 型号 Part Code | 重量 Weight |
|---|---|---|---|---|
| 5(4+PE) | 6-8 mm | 1680057213001 | 7/8-F05-CCT/R-T-D8 | 86 g |
| | 8-10 mm | 1680057213002 | 7/8-F05-CCT/R-T-D10 | 85 g |
| | 10-12 mm | 1680057213003 | 7/8-F05-CCT/R-T-D12 | 84 g |

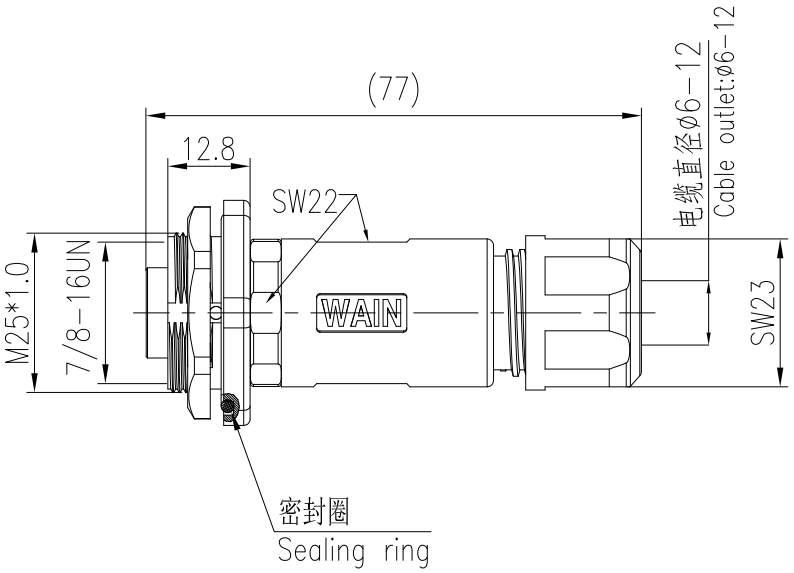


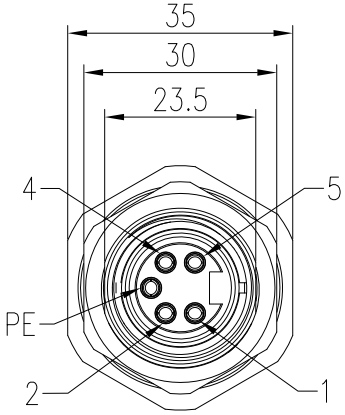


针位排布图
Contact arrangement

面板安装尺寸
Panel Cut-out

通孔安装
With bore hole

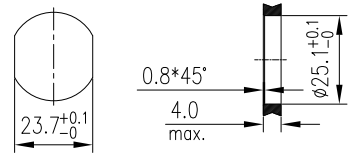


比例/scale 1:4

技术参数:
- 产品系列: 7/8
- 插针数: 5(4+PE)
- 插针分布: 4+PE
- 插针直径(mm): ø1.95
- 接线范围(mm²/AWG): Max1.5/AWG16
- 接线方式: 螺钉连接
- 额定电流(40℃): 9A
- 额定电压: 300V
- 额定脉冲电压: 4KV
- 过电压保护等级: III
- 污染等级: 3

机械参数:
- 外壳材质: 铜合金,PA
- 外壳表面处理: 镀镍
- 插芯材质: TPU、PA
- 密封材质: 氟橡胶
- 温度范围: -25℃…+85℃
- 电缆直径: ø6-12mm
- 插拔次数: >100
- 防护等级: IP67

Technical specification:
- Series: 7/8
- Number of contacts: 5(4+PE)
- Contact arrangement: 4+PE
- Contact diameter(mm): ø1.95
- Wire gauge(mm²/AWG): Max1.5/AWG16
- Terminal: Screw
- Rated current(40℃): 9A
- Rated voltage: 300V
- Rated impulse voltage: 4KV
- Overvoltage category: III
- Pollution degree: 3

Mechanical specification:
- Material of housing: CuZn,PA
- Finish of housing: Nickel-plated
- Material of Insert: TPU、PA
- Material of sealing: FPM
- Temperature range: -25℃...+85℃
- Cable Outlet: ø6-12mm
- Mating cycles: >100
- Degree of protection: IP67

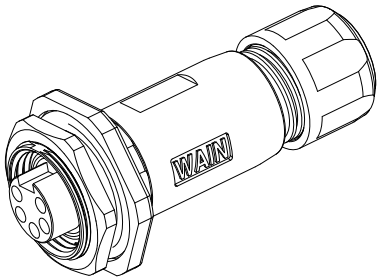


| 标记 Mark | 处数 Number | 变更描述/Description | 签名 Signature | 日期 Date |
|---|---|---|---|---|
| | | | | |
| | | | | |
| | | | | |

| | 姓名/Name | 日期/Date | | 姓名/Name | 日期/Date |
|---|---|---|---|---|---|
| 绘图 Drawn | TC CHEN | 26.12.2023 | 标准化 Stand. | – | – |
| 审核 Checked | ZQ XU | 26.12.2023 | | | |
| 工艺 Process | – | – | 批准 Approved | HQ ZHANG | 26.12.2023 |

| | | | |
|---|---|---|---|
| 表面处理 Finish | – | | |
| 材料 Material | – | | |
| 比例 Scale | 版本 REV. | 重量 Weight | 数量 Qty. |
| 1:1 | V1.1 | – | – |
| | All Dimensions in mm Original Size DIN A 4 | | |

| | |
|---|---|
| 图号 Drawing No. | – |
| 产品代号 Part Code | 7/8-F05-CCT/R-T-DX |
| 产品料号 Part No. | – |
| 产品名称 Part Name | – |

厦门唯恩电气有限公司
XIAMEN WAIN ELECTRICAL CO.LTD