日期/Date		档案员 Filing Clerk

插针数 Contacts	产品料号 Cable outlet	型号 Part Code	A	B	C	D	H	重量 Weight
4(3+PE)	1650043101003	M17-MC04-BKP21.6-SE-OD2.7	16.8	21.6	ø2.7/M2.5	ø2.7	2.5	67.9g
	1650046102500	M17-MC04-BKP26-SE-OD2.7	19.8	25.7	ø2.7/M2.5	ø2.7	2.5	74.3g
	1650046102503	M17-MC04-BKP28-SE-OD3.2	22.6	28	ø3.2/M3	ø3.2	4.5	80g

技术参数:

- 产品系列: M17
- 插针数: 4
- 插针分布: 3+PE
- 插针直径(mm) ø1.5
- 接线范围(mm^2): 0.35-2.5
- 接线方式: 冷压连接
- 额定电流(25℃): 20A
- 额定电压: 630V
- 额定脉冲电压: 6KV
- 过电压保护等级: III
- 污染等级: 3
- 插针需单独订购。

机械参数:

- 外壳材质: 铜合金，锌合金
- 外壳表面处理: 镀镍
- 插芯材质: PBT
- 密封材质: 氟橡胶
- 温度范围: -40℃…+130℃
- 电缆直径: ø6-12mm
- 插拔次数: >500
- 防护等级: IP67

Technical specification:

- Series: M17
- Number of contacts: 4
- Contact arrangement: 3+PE
- Contact diameter(mm) ø1.5
- Wire gauge(mm^2/AWG): 0.35-2.5
- Terminal: Crimp
- Rated current(25℃): 20A
- Rated voltage: 630V
- Rated impulse voltage: 6KV
- Overvoltage category: III
- Pollution degree: 3

Mechanical specification:

- Material of housing: CuZn,Zinc(GD-Zn)
- Finish of housing: Nickel-plated
- Material of Insert: PBT
- Material of sealing: FPM
- Temperature range: -40℃...+130℃
- Cable Outlet: ø6-12mm
- Mating cycles: >500
- Degree of protection: IP67
- Contact need to be ordered separately.

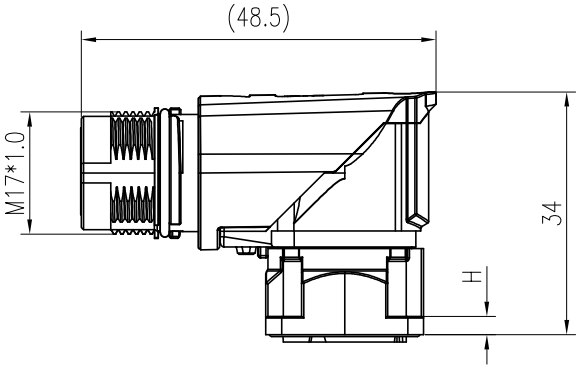

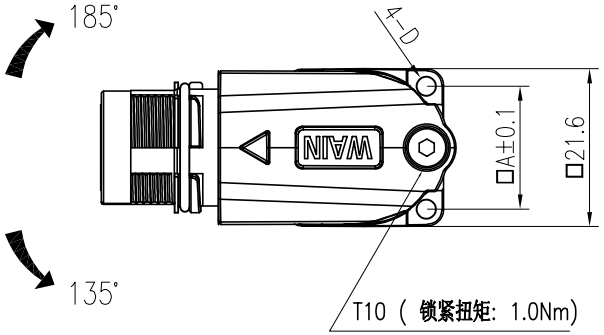

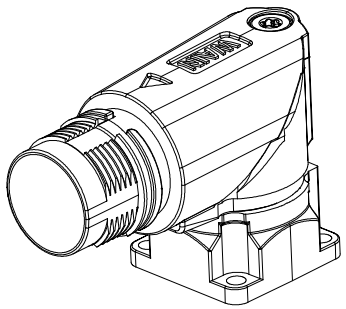

针位排布(对插面）图
Contact arrangement

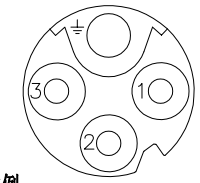

比例
Scale：2:1

面板安装开孔图 Panel cut out

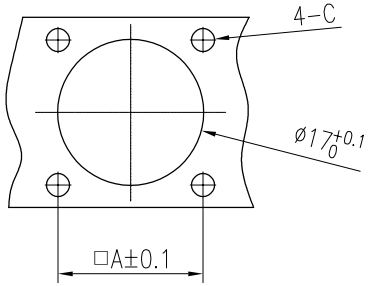

标记 Mark	处数 Number	变更描述/Description	签名 Signature	日期 Date

	姓名/Name	日期/Date		姓名/Name	日期/Date
绘图 Drawn	ZH SU	16.03.2022	标准化 Stand.	–	–
审核 Checked	ZQ XU	16.03.2022			
工艺 Process	–	–	批准 Approved	HQ ZHANG	16.03.2022

表面处理 Finish	–
材料 Material	–

比例 Scale	版本 REV.	重量 Weight	数量 Qty.
1:1	V1.0	–	–

All Dimensions in mm
Original Size DIN A 4

图号 Drawing No.	–
产品代号 Part Code	M17-MC04-BKPxx-SE-XXX
产品料号 Part No.	
产品名称 Part Name	–

厦门唯恩电气有限公司
XIAMEN WAIN ELECTRICAL CO.LTD