日期/Date	档案员 Filing Clerk

技术参数:

- 产品系列：M12 D-Code
- 插针数：4
- 额定电流(40℃): 4 A
- 额定电压: 250 V
- 脉冲电压: 2500 V
- 污染等级: 3
- 过电压保护等级: II
- 接触电阻: ≤10 mΩ
- 绝缘电阻: ≥100MΩ
- 锁紧方式: 螺纹M12X1
- 连接方式: PUR电缆(CAT.5)
- 线规: AWG22
- 防护等级: IP67
- 插拔次数: >100
- 使用温度范围: -20℃ - +60℃
- 插针材料: 铜合金
- 插针电镀材料: 金
- 插体材料: PA
- 外壳材料: 铸锌镀镍

Technical specification:

- Series: M12 D-Code
- Number of contacts: 4
- Rated current (40℃): 4 A
- Rated voltage: 250 V
- Rated impulse voltage: 2500 V
- Pollution degree: 3
- Overvoltage category : II
- Contact resistance: ≤10 mΩ
- Insulation resistance: ≥100MΩ
- Connectoe locking system: Screw M12x1
- Cable type: PUR halogen-free, Shielded(CAT.5)
- Wire gauge: AWG22
- Degree of protection: IP67
- Mating cycles: >100
- temperature range: -20℃ - +60℃
- Material of contact: copper alloy
- Contact plating: AU
- Material of Insert: PA
- Material of housing: zinc diecasting nickel plated

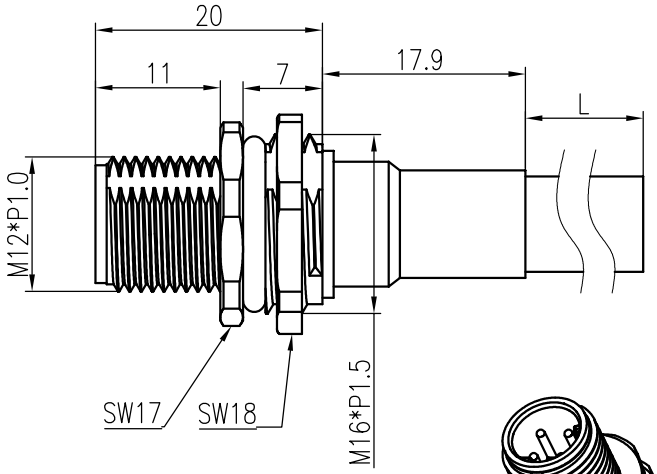

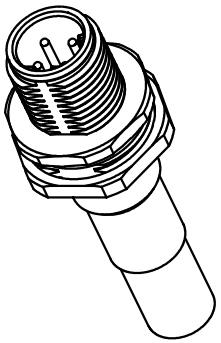

带线长度L=0.5m，如需其它长度在型号后+“-1.0”、“-2.0”
Cable length L=0.2m, For other lengths please add "-1.0"、"-2.0"after the type

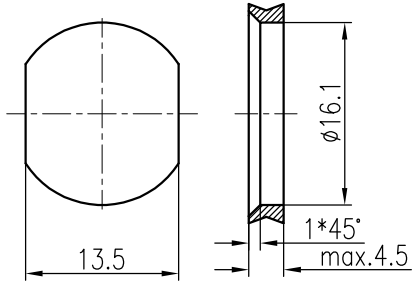

通孔安装
With bore hole

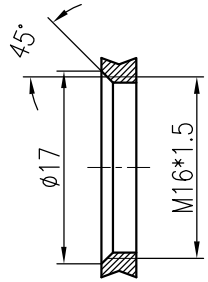

螺纹安装
With thread to screw in

面板安装尺寸
Panel Cut-out

针位图
Contact arrangement

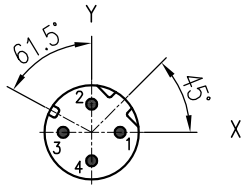

针位图 pin position			带电线颜色 Wire color
序号NO.	X	Y	
1	2.50	0.00	黄色 yellow
2	0.00	2.50	白色 white
3	-2.50	0.00	橙色 orange
4	0.00	-2.50	蓝色 blue

标记 Mark	处数 Number	变更描述/Description		签名 Signature	日期 Date

	姓名/Name	日期/Date		姓名/Name	日期/Date
绘图 Drawn	GY YE	02.01.2024	标准化 Stand.	-	-
审核 Checked	ZQ XU	02.01.2024			
工艺 Process	-	-	批准 Approved	HQ ZHANG	02.01.2024

表面处理 Finish	-			图号 Drawing No.	-
材料 Material	-			产品代号 Part Code	M12-M04D-BK-M16-PFN
比例 Scale	版本 REV.	重量 Weight	数量 Qty.	产品料号 Part No.	1632043014022
3:2	V1.1	43.4g	-	产品名称 Part Name	-
		All Dimensions in mm Original Size DIN A 4		厦门唯恩电气有限公司 XIAMEN WAIN ELECTRICAL CO.LTD	