| 日期/Date | 档案员 Filing Clerk |
|---|---|

技术参数:

- 产品系列：M12 D-Code
- 插针数：4
- 额定电流(40℃): 4 A
- 额定电压: 250 V
- 脉冲电压: 2500 V
- 污染等级: 3
- 过电压保护等级: II
- 接触电阻: ≤10 mΩ
- 绝缘电阻: ≥100MΩ
- 锁紧方式: 螺纹M12X1
- 连接方式: PUR电缆(CAT.5)
- 线规: AWG22
- 防护等级: IP67
- 插拔次数: >100
- 使用温度范围: -20℃ - +60℃
- 插针材料: 铜合金
- 插针电镀材料: 金
- 插体材料: PA
- 外壳材料: 铸锌镀镍

Technical specification:

- Series: M12 D-Code
- Number of contacts: 4
- Rated current (40℃): 4 A
- Rated voltage: 250 V
- Rated impulse voltage: 2500 V
- Pollution degree: 3
- Overvoltage category : II
- Contact resistance: ≤10 mΩ
- Insulation resistance: ≥100MΩ
- Connectoe locking system: Screw M12x1
- Cable type: PUR halogen-free, Shielded(CAT.5)
- Wire gauge: AWG22
- Degree of protection: IP67
- Mating cycles: >100
- temperature range: -20℃ - +60℃
- Material of contact: copper alloy
- Contact plating: AU
- Material of Insert: PA
- Material of housing: zinc diecasting nickel plated

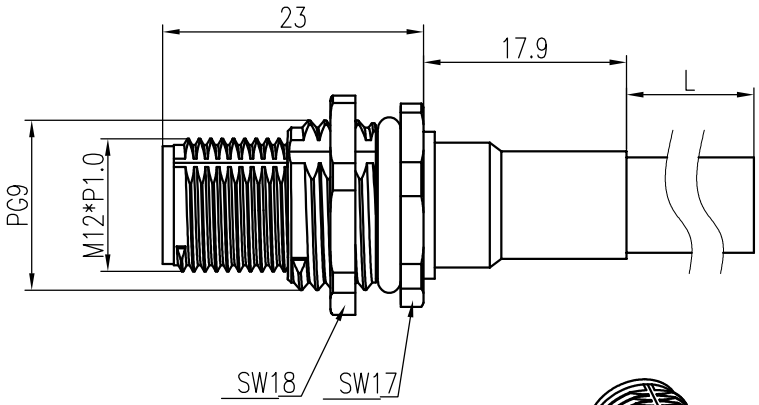


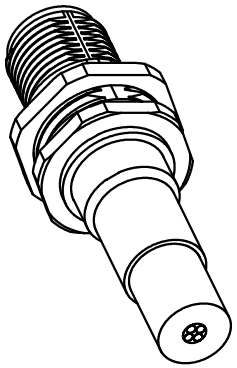

带线长度L=0.5m，如需其它长度在型号后+“-1.0”、“-2.0”
Cable length L=0.2m, For other lengths please add "-1.0"、"-2.0"after the type

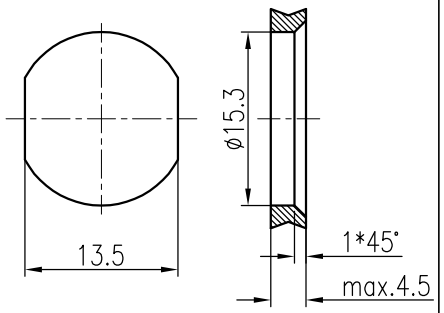


通孔安装
With bore hole

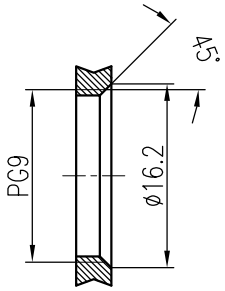


螺纹安装
With thread to screw in

面板安装尺寸
Panel Cut-out

针位图
Contact arrangement

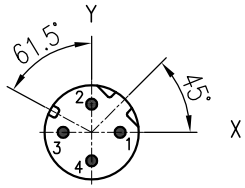


| 针位图 pin position | | | 带电线颜色 Wire color |
|---|---|---|---|
| 序号NO. | X | Y | |
| 1 | 2.50 | 0.00 | 黄色 yellow |
| 2 | 0.00 | 2.50 | 白色 white |
| 3 | -2.50 | 0.00 | 橙色 orange |
| 4 | 0.00 | -2.50 | 蓝色 blue |

| 标记 Mark | 处数 Number | 变更描述/Description | | 签名 Signature | 日期 Date |
|---|---|---|---|---|---|
| | | | | | |
| | | | | | |
| | | | | | |

| | 姓名/Name | 日期/Date | | 姓名/Name | 日期/Date |
|---|---|---|---|---|---|
| 绘图 Drawn | GY YE | 02.01.2024 | 标准化 Stand. | - | - |
| 审核 Checked | ZQ XU | 02.01.2024 | | | |
| 工艺 Process | - | - | 批准 Approved | HQ ZHANG | 02.01.2024 |

| 表面处理 Finish | - | | | 图号 Drawing No. | - |
|---|---|---|---|---|---|
| 材料 Material | - | | | 产品代号 Part Code | M12-M04D-BKR-PG9-PFN |
| 比例 Scale | 版本 REV. | 重量 Weight | 数量 Qty. | 产品料号 Part No. | 1632043014012 |
| 3:2 | V1.1 | 44g | - | 产品名称 Part Name | - |
| | | All Dimensions in mm Original Size DIN A 4 | | 厦门唯恩电气有限公司 XIAMEN WAIN ELECTRICAL CO.LTD | |