日期/Date	档案员 Filing Clerk

插针数 Contacts	电缆出口直径ø Cable outlet	产品料号 Part No.	型号 Part Code	重量 Weight
8	4-6 mm	1630085133500	M12P-MST08A-S-D6	-g
	6-8 mm	1630085133501	M12P-MST08A-S-D8	-g

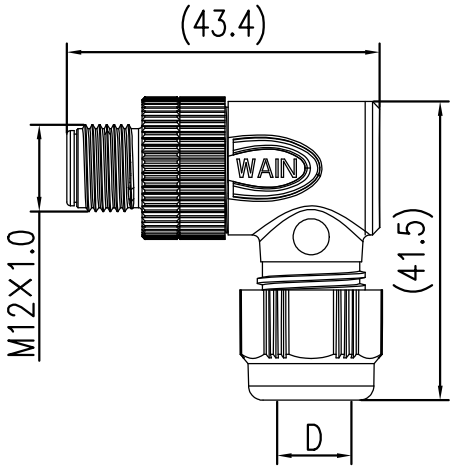

电缆直径:D6,D8...
Cable outlet:D6,D8...

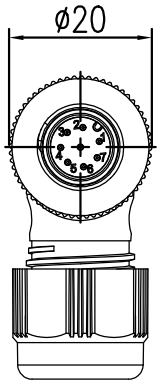

针位排布图
Contact arrangement

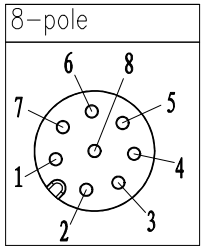

技术参数:
- 产品系列: M12-A 编码
- 插针数: 8
- 额定电流(40℃): 2A
- 额定电压: 60V
- 额定脉冲电压: 800V
- 污染等级: 3
- 接触电阻: ≤10mΩ
- 防护等级: IP67
- 插拔次数: >100
- 温度范围: -40℃...+85℃
- 绝缘阻抗: ≥100MΩ
- 接线方式: 焊接
- 线径范围: max.0.5mm² (max.AWG20)
- 电缆直径: 4-6mm, 6-8mm

材料特性:
- 锁紧螺帽: 塑料
- 插针材料: 铜合金
- 插针表面处理: 镀金
- 外壳材料: PA
- 绝缘材料: PA

符合标准: IEC 61076-2-101

Technical specification:
- Series: M12 A-Code
- Number of contacts: 8
- Rated current(40℃): 2A
- Rated voltage: 60V
- Rated impulse voltage: 800V
- Pollution degree: 3
- Contact resistance: ≤10mΩ
- Degree of protectio: IP67
- Mating cycles: >100
- Temperature range: -40℃ - +85℃
- Insulation resistance: ≥100MΩ
- Termination method: solder
- Wire gauge: max.0.5mm² (max.AWG20)
- Cable Outlet: 4-6mm, 6-8mm

Material properties :
- Material of locking system: plastic
- Material of contact: copper alloy
  Contact plating: Au
- Material of housing : PA
- Material of Insert: PA

Standards: IEC 61076-2-101

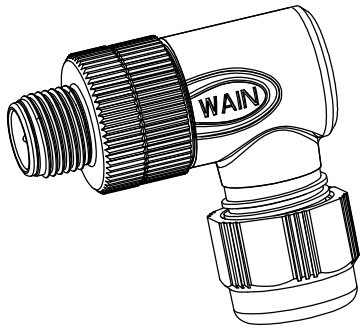

标记 Mark	处数 Number	变更描述/Description			签名 Signature	日期 Date

	姓名/Name	日期/Date		姓名/Name	日期/Date
绘图 Drawn	L CHEN	30.10.2023	标准化 Stand.	-	-
审核 Checked	ZQ XU	30.10.2023			
工艺 Process	-	-	批准 Approved	HQ ZHANG	30.10.2023

表面处理 Finish	-			图号 Drawing No.	-
材料 Material	-			产品代号 Part Code	M12P-MST08A-S-Dxx
比例 Scale	版本 REV.	重量 Weight	数量 Qty.	产品料号 Part No.	-
1:1	V1.0	-g	-	产品名称 Part Name	-
		All Dimensions in mm Original Size DIN A 4		厦门唯恩电气有限公司 XIAMEN WAIN ELECTRICAL CO.LTD	