日期/Date		归档员 Filing Clerk

技术参数：

- 产品系列：M12 B-Code
- 插针数：4、5
- 额定电流(40℃)：4A
- 额定电压：250V(4-pole)、125V(5-pole)
- 额定脉冲电压：2500V(4-pole)、1500V(5-pole)
- 污染等级：3
- 接触电阻：≤10mΩ
- 绝缘电阻：≥100MΩ
- 锁紧方式：螺纹式M12*1
- 连接方式：浸焊
- 防护等级：IP67
- 插拔次数：≥100
- 温度范围：-40℃ ... +85℃
- 外壳材料：铸锌镀镍
- 插体材料：PA
- 插针材料：铜合金
- 插针电镀材料：金

Technical specification:

- Series: M12 B-Code
- Number of contacts: 4、5
- Rated current (40℃): 4A
- Rated voltage: 250V(4-pole)、125V(5-pole)
- Rated impulse voltage: 2500V(4-pole)、1500V(5-pole)
- Pollution degree: 3
- Contact resistance: ≤10mΩ
- Insulation resistance: ≥100MΩ
- Connector locking system: screw M12*1
- Terminal: dip solder
- Degree of protection: IP67
- Mating cycles: ≥100
- Temperature range: -40℃ ... +85℃
- Material of housing: Zinc diecasting nickel plated
- Material of insert: PA
- Material of contact: copper alloy
- Contact plating: Au

针位图 Contact arrangements

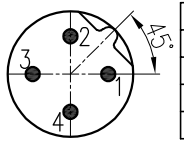

4-Pole

	X	Y
1	2.50	0.00
2	0.00	2.50
3	-2.50	0.00
4	0.00	-2.50

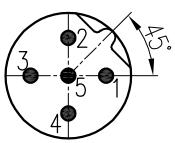

5-Pole

	X	Y
1	2.50	0.00
2	0.00	2.50
3	-2.50	0.00
4	0.00	-2.50
5	0.00	0.00

面板安装尺寸 Panel Cut-out

通孔安装 With bore hole

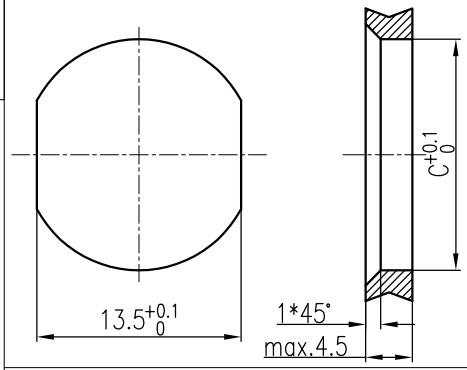

螺纹安装 With thread to screw in

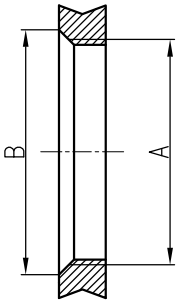

	A	B	C
PG9	PG9	ø16.2	ø15.3
M16x1.5	M16x1.5	ø17.0	ø16.1

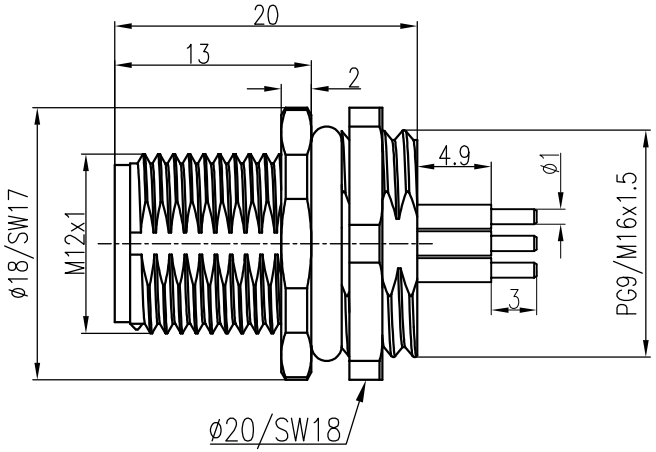

插针数 Contacts	产品料号 Cable outlet	型号 Part Code	重量 Weight
4	1630043141003	M12-M04B-BK-PG9-D	9.5 g
	1630043141004	M12-M04B-BK-M16-D	9.8 g
5	1630053141003	M12-M05B-BK-PG9-D	9.5 g
	1630053141004	M12-M05B-BK-M16-D	9.8 g

标记 Mark	处数 Number	变更描述/Description	签名 Signature	日期 Date

	姓名/Name	日期/Date		姓名/Name	日期/Date
绘图 Drawn	ZH SU	18.12.2020	标准化 Stand.	-	-
审核 Checked	ZQ XU	18.12.2020			
工艺 Process	-	-	批准 Approved	HQ ZHANG	18.12.2020

表面处理 Finish	-		
材料 Material	-		
比例 Scale	版本 REV.	重量 Weight	数量 Qty.
2:1	V1.1	-	-

All Dimensions in mm
Original Size DIN A 4

图号 Drawing No.	-
产品代号 Part Code	M12-M0XB-BK-XX-D
产品料号 Part No.	-
产品名称 Part Name	-

WAIN 厦门唯恩电气有限公司
XIAMEN WAIN ELECTRICAL CO.LTD