日期/Date	档案员 Filing Clerk

插针数 Contacts	料号 Order No.	产品代号 Part Code	电缆直径(D) Cable outlet	重量 Weight
3	–	M12P–M03B–T–D6	4–6mm	23.8g
	–	M12P–M03B–T–D8	6–8mm	23.6g
4	1630044113105	M12P–M04B–T–D6	4–6mm	24.6g
	1630044113106	M12P–M04B–T–D8	6–8mm	24.4g
5	1630054113105	M12P–M05B–T–D6	4–6mm	26.4g
	1630054113106	M12P–M05B–T–D8	6–8mm	26.2g

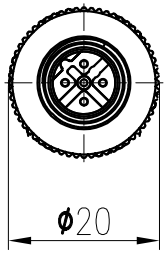

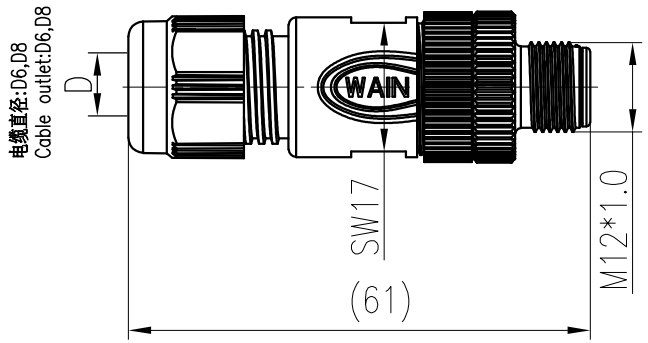

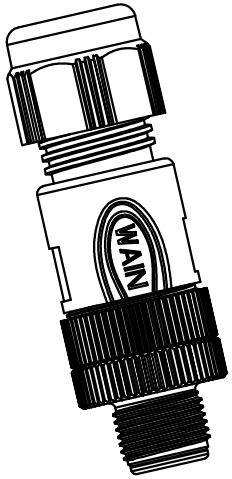

针位排布图

Contact arrangement

5–pole	4–pole	3–pole
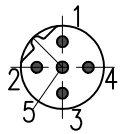	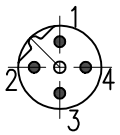	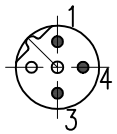

技术参数:

- 产品系列：M12–B 编码
- 插针数: 3 4 5
- 额定电流(40℃)： 4A 4A 4A
- 额定电压: 250V 250V 125V
- 额定脉冲电压: 2500V 2500V 1500V
- 污染等级: 3
- 接触电阻：≤10mΩ
- 防护等级：IP67
- 插拔次数：>100
- 温度范围：–40℃…+85℃
- 绝缘阻抗: ≥100MΩ
- 接线方式：螺钉锁紧
- 线径范围：max.0.75mm² (max.AWG18)
- 锁紧扭矩：0.2Nm (螺钉接线)
- 电缆直径：4–6mm,6–8mm
- 电缆剥线长度：20mm
- 导线剥线长度：5mm

材料特性：

- 锁紧螺帽：塑料
- 插针材料：铜合金
  插针表面处理：镀金
- 外壳材料: PA
  颜色：RAL 9005 (黑色)
- 绝缘材料：PA

符合标准：IEC 61076–2–101

Technical specification:

- Series: M12 B–Code
- Number of contacts: 3 4 5
- Rated current(40℃)： 4A 4A 4A
- Rated voltage: 250V 250V 125V
- Rated impulse voltage: 2500V 2500V 1500V
- Pollution degree: 3
- Contact resistance: ≤10mΩ
- Degree of protectio: IP67
- Mating cycles: >100
- Temperature range: –40℃ – +85℃
- Insulation resistance: ≥100MΩ
- Termination method: screw connection
- Wire gauge: max.0.75mm² (max.AWG18)
- Torque: 0.2Nm (screw terminal blocks)
- Cable Outlet: 4~6mm,6–8mm
- Stripping length of the sheath: 20mm
- Stripping length of the individual wire:5mm

Material properties :

- Material of locking system: Plastic
- Material of contact: copper alloy
  Contact plating: Au
- Material of housing : PA
  Colour of housing: RAL 9005 (Black)
- Material of Insert: PA

Standards: IEC 61076–2–101

标记 Mark	处数 Number	变更描述/Description			签名 Signature	日期 Date

	姓名/Name	日期/Date		姓名/Name	日期/Date
绘图 Drawn	ZH SU	18.12.2020	标准化 Stand.	–	–
审核 Checked	ZQ XU	18.12.2020			
工艺 Process	–	–	批准 Approved	HQ ZHANG	18.12.2020

表面处理 Finish	–	图号 Drawing No.	–
材料 Material	–	产品代号 Part Code	M12P–M0xB–T–Dx
		产品料号 Part No.	–
		产品名称 Part Name	–

比例 Scale	版本 REV.	重量 Weight	数量 Qty.
1:1	V1.0	–	–

All Dimensions in mm
Original Size DIN A 4

厦门唯恩电气有限公司
XIAMEN WAIN ELECTRICAL CO.LTD