| 日期/Date | 档案员 Filing Clerk |
|---|---|
| | |

| 插针数 Contacts | 料号 Order No. | 产品代号 Part Code | 电缆直径(D) Cable outlet | 重量 Weight |
|---|---|---|---|---|
| 4 | 1630044111003 | M12S-M04B-T-D6 | 4-6mm | 23.2g |
| | 1630044111004 | M12S-M04B-T-D8 | 6-8mm | 23g |
| 5 | 1630054111003 | M12S-M05B-T-D6 | 4-6mm | 25g |
| | 1630054111004 | M12S-M05B-T-D8 | 6-8mm | 24.8g |

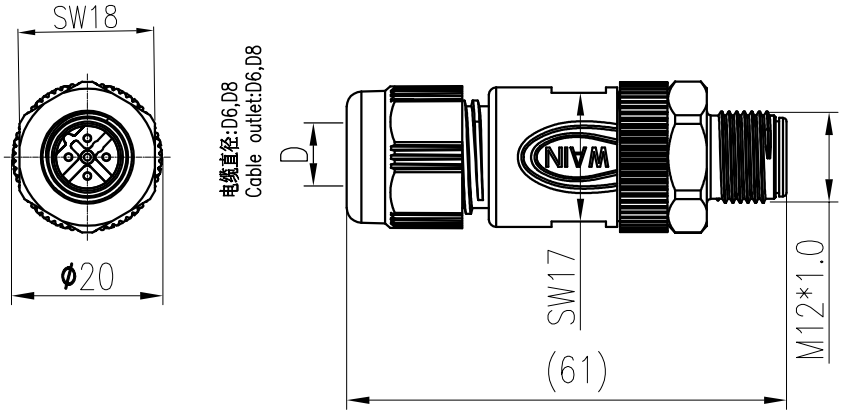


技术参数:
- 产品系列：M12-B 编码
- 插针数: 4 5
- 额定电流(40℃)： 4A 4A
- 额定电压: 250V 125V
- 额定脉冲电压: 2500V 1500V
- 污染等级: 3
- 接触电阻：≤10mΩ
- 防护等级：IP67
- 插拔次数：>100
- 温度范围：-40℃…+85℃
- 绝缘阻抗: ≥100MΩ
- 接线方式：螺钉锁紧
- 线径范围：max.0.75mm² (max.AWG18)
- 锁紧扭矩：0.2Nm (螺钉接线)
- 电缆直径：4-6mm,6-8mm
- 电缆剥线长度：20mm
- 导线剥线长度：5mm

材料特性：
- 锁紧螺帽：不锈钢
- 插针材料：铜合金
  插针表面处理：镀金
- 外壳材料: PA
  颜色：RAL 9005 (黑色)
- 绝缘材料：PA

符合标准：IEC 61076-2-101

Technical specification:
- Series: M12 B-Code
- Number of contacts: 4 5
- Rated current(40℃)： 4A 4A
- Rated voltage: 250V 125V
- Rated impulse voltage: 2500V 1500V
- Pollution degree: 3
- Contact resistance: ≤10mΩ
- Degree of protectio: IP67
- Mating cycles: >100
- Temperature range: -40℃ - +85℃
- Insulation resistance: ≥100MΩ
- Termination method: screw connection
- Wire gauge: max.0.75mm² (max.AWG18)
- Torque: 0.2Nm (screw terminal blocks)
- Cable Outlet: 4~6mm,6-8mm
- Stripping length of the sheath: 20mm
- Stripping length of the individual wire:5mm

Material properties :
- Material of locking system: Stainless steel
- Material of contact: copper alloy
  Contact plating: Au
- Material of housing : PA
  Colour of housing: RAL 9005 (Black)
- Material of Insert: PA

Standards: IEC 61076-2-101

针位排布图

Contact arrangement

| 5-pole | 4-pole | 3-pole |
|---|---|---|
| 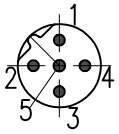 | 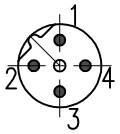 | 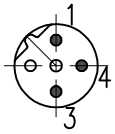 |

| 标记 Mark | 处数 Number | 变更描述/Description | | | 签名 Signature | 日期 Date |
|---|---|---|---|---|---|---|
| | | | | | | |
| | | | | | | |
| | | | | | | |
| | 姓名/Name | 日期/Date | | | 姓名/Name | 日期/Date |
| 绘图 Drawn | ZH SU | 18.12.2020 | 标准化 Stand. | | – | – |
| 审核 Checked | ZQ XU | 18.12.2020 | | | | |
| 工艺 Process | – | – | 批准 Approved | | HQ ZHANG | 18.12.2020 |

| | | | | |
|---|---|---|---|---|
| 表面处理 Finish | – | | | 图号 Drawing No. – |
| 材料 Material | – | | | 产品代号 Part Code M12S-M0xB-T-Dx |
| 比例 Scale | 版本 REV. | 重量 Weight | 数量 Qty. | 产品料号 Part No. – |
| 1:1 | V1.0 | – | – | 产品名称 Part Name – |
| | | All Dimensions in mm Original Size DIN A 4 | | 厦门唯恩电气有限公司 XIAMEN WAIN ELECTRICAL CO.LTD |