日期/Date	档案员 Filing Clerk

插针数 Contacts	料号 Order No.	产品代号 Part Code	电缆直径(D) Cable outlet	重量 Weight
3	1630035241001	M12S-F03A-S-D6	4-6mm	26.5g
	1630035241002	M12S-F03A-S-D8	6-8mm	26.3g

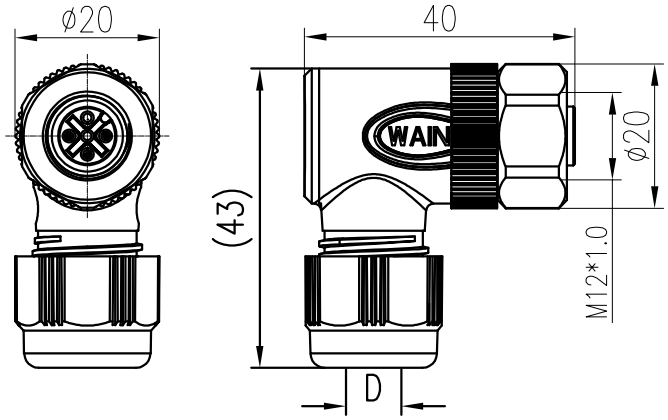

电缆直径:D6,D8
Cable outlet:D6,D8

针位排布图
Contact arrangement

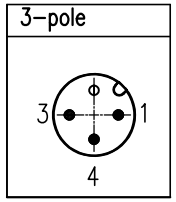

技术参数:
- 产品系列：M12-A 编码
- 插针数: 3
- 额定电流(40℃)： 4A
- 额定电压: 250V
- 额定脉冲电压: 2500V
- 污染等级: 3
- 接触电阻：≤10mΩ
- 防护等级：IP67
- 插拔次数：>100
- 温度范围：-40℃…+85℃
- 绝缘阻抗: ≥100MΩ
- 接线方式：螺钉锁紧
- 线径范围：max.0.75mm² (max.AWG18)
- 锁紧扭矩：0.2Nm (螺钉接线)
- 电缆直径：4-6mm,6-8mm
- 电缆剥线长度：20mm
- 导线剥线长度：5mm

材料特性：
- 锁紧螺帽：不锈钢
- 插针材料：铜合金
  插针表面处理：镀金
- 外壳材料: PA
  颜色：RAL 9005 (黑色)
- 绝缘材料：PA

符合标准：IEC 61076-2-101

Technical specification:
- Series: M12 A-Code
- Number of contacts: 3
- Rated current(40℃)： 4A
- Rated voltage: 250V
- Rated impulse voltage: 2500V
- Pollution degree: 3
- Contact resistance: ≤10mΩ
- Degree of protectio: IP67
- Mating cycles: >100
- Temperature range: -40℃ - +85℃
- Insulation resistance: ≥100MΩ
- Termination method: screw connection
- Wire gauge: max.0.75mm² (max.AWG18)
- Torque: 0.2Nm (screw terminal blocks)
- Cable Outlet: 4~6mm,6-8mm
- Stripping length of the sheath: 20mm
- Stripping length of the individual wire:5mm

Material properties :
- Material of locking system: Stainless steel
- Material of contact: copper alloy
  Contact plating: Au
- Material of housing : PA
  Colour of housing: RAL 9005 (Black)
- Material of Insert: PA

Standards: IEC 61076-2-101

标记 Mark	处数 Number	变更描述/Description		签名 Signature	日期 Date

	姓名/Name	日期/Date		姓名/Name	日期/Date
绘图 Drawn	ZM LIN	26.11.2015	标准化 Stand.	-	-
审核 Checked	YY LUO	26.11.2015			
工艺 Process	-	-	批准 Approved	YY LUO	26.11.2015

表面处理 Finish	-
材料 Material	-

比例 Scale	版本 REV.	重量 Weight	数量 Qty.
1:1	V1.0	-	-

All Dimensions in mm
Original Size DIN A 4

图号 Drawing No.	-
产品代号 Part Code	M12S-F03A-S-Dx
产品料号 Part No.	-
产品名称 Part Name	-

厦门唯恩电气有限公司
XIAMEN WAIN ELECTRICAL CO.LTD