| 日期/Date | 档案员 Filing Clerk |
|---|---|
| | |

| 插针数 Contacts | 料号 Order No. | 产品代号 Part Code | 电缆直径(D) Cable outlet | 重量 Weight |
|---|---|---|---|---|
| 3 | 1630034141001 | M12S-M03A-S-D6 | 4-6mm | 24.8g |
| | 1630035141001 | M12S-M03A-S-D8 | 6-8mm | 24.6g |

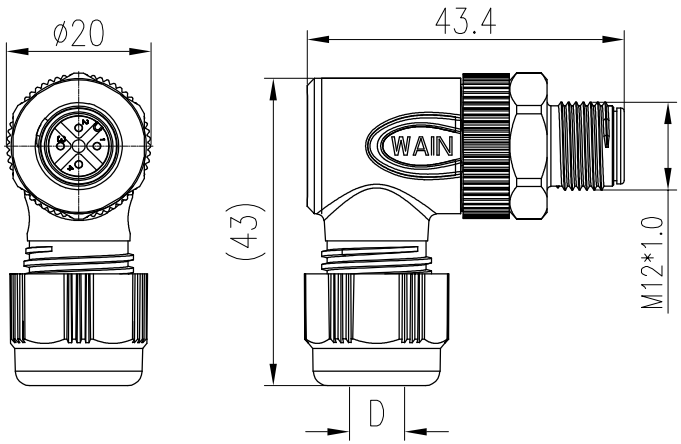


电缆直径:D6,D8
Cable outlet:D6,D8

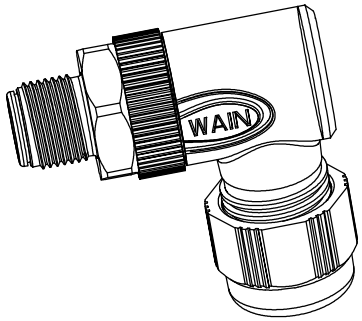


针位排布图
Contact arrangement

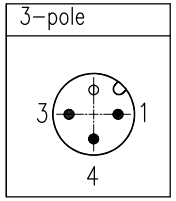


技术参数:
- 产品系列：M12-A 编码
- 插针数: 3
- 额定电流(40℃)： 4A
- 额定电压: 250V
- 额定脉冲电压: 2500V
- 污染等级: 3
- 接触电阻：≤10mΩ
- 防护等级：IP67
- 插拔次数：>100
- 温度范围：-40℃…+85℃
- 绝缘阻抗: ≥100MΩ
- 接线方式：螺钉锁紧
- 线径范围：max.0.75mm² (max.AWG18)
- 锁紧扭矩：0.2Nm (螺钉接线)
- 电缆直径：4-6mm,6-8mm
- 电缆剥线长度：20mm
- 导线剥线长度：5mm

材料特性:
- 锁紧螺帽：不锈钢
- 插针材料：铜合金
  插针表面处理：镀金
- 外壳材料: PA
  颜色：RAL 9005 (黑色)
- 绝缘材料：PA

符合标准：IEC 61076-2-101

Technical specification:
- Series: M12 A-Code
- Number of contacts: 3
- Rated current(40℃)： 4A
- Rated voltage: 250V
- Rated impulse voltage:2500V
- Pollution degree: 3
- Contact resistance: ≤10mΩ
- Degree of protectio: IP67
- Mating cycles: >100
- Temperature range: -40℃ - +85℃
- Insulation resistance: ≥100MΩ
- Termination method: screw connection
- Wire gauge: max.0.75mm² (max.AWG18)
- Torque: 0.2Nm (screw terminal blocks)
- Cable Outlet: 4~6mm,6-8mm
- Stripping length of the sheath: 20mm
- Stripping length of the individual wire:5mm

Material properties :
- Material of locking system: Stainless steel
- Material of contact: copper alloy
  Contact plating: Au
- Material of housing : PA
  Colour of housing: RAL 9005 (Black)
- Material of Insert: PA

Standards: IEC 61076-2-101

| 标记 Mark | 处数 Number | 变更描述/Description | | | 签名 Signature | 日期 Date |
|---|---|---|---|---|---|---|
| | | | | | | |
| | | | | | | |
| | | | | | | |

| | 姓名/Name | 日期/Date | | 姓名/Name | 日期/Date |
|---|---|---|---|---|---|
| 绘图 Drawn | L CHEN | 16.01.2024 | 标准化 Stand. | - | - |
| 审核 Checked | ZQ XU | 16.01.2024 | | | |
| 工艺 Process | - | - | 批准 Approved | HQ ZHANG | 16.01.2024 |

| 表面处理 Finish | - | 图号 Drawing No. | - |
|---|---|---|---|
| 材料 Material | - | 产品代号 Part Code | M12S-M03A-S-Dx |
| | | 产品料号 Part No. | - |
| | | 产品名称 Part Name | - |

| 比例 Scale | 版本 REV. | 重量 Weight | 数量 Qty. |
|---|---|---|---|
| 1:1 | V1.1 | - | - |

All Dimensions in mm
Original Size DIN A 4

厦门唯恩电气有限公司
XIAMEN WAIN ELECTRICAL CO.LTD