日期/Date	档案员 Filing Clerk

技术参数:

- 额定电流(40℃): 4A
- 额定电压: 60V
- 额定脉冲电压: 800V
- 插针数: 3
- 污染等级: 3
- 接触电阻: ≤10mΩ
- 绝缘电阻: ≥100MΩ
- 锁紧方式: 螺纹式M8*1
- 连接方式: 浸焊
- 防护等级: IP67
- 插拔次数: ≥100
- 温度范围: −40℃ ... +85℃
- 外壳材料: CuZn
- 插体材料: PA
- 插针材料: 铜合金
- 电镀材料: 金

Technical specification:

- Rated current (40℃): 4A
- Rated voltage: 60V
- Rated impulse voltage: 800V
- Number of contacts: 3
- Pollution degree: 3
- Contact resistance: ≤10mΩ
- Insulation resistance: ≥100MΩ
- Connector locking system: screw M8*1
- Terminal: dip solder
- Degree of protection: IP67
- Mating cycles: ≥100
- Temperature range: −40℃ ... +85℃
- Material of housing: CuZn
- Material of insert: PA
- Material of contact: copper alloy
- Contact plating: Au

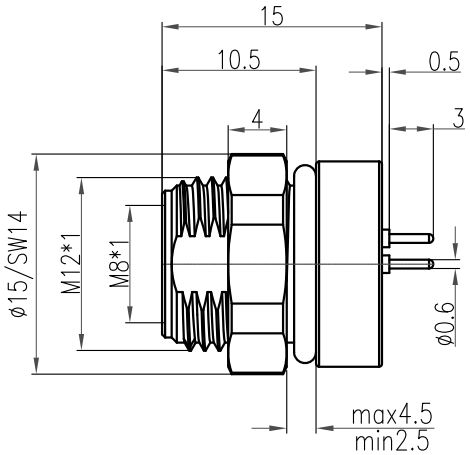

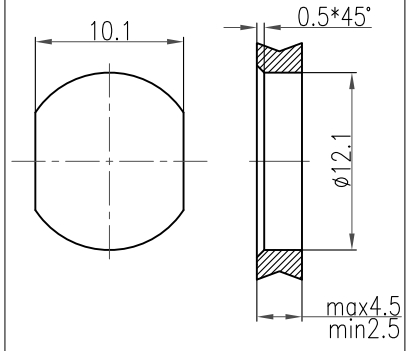

通孔安装
With bore hole

拧紧力矩(Tightening moment):1Nm

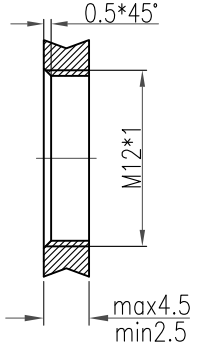

螺纹安装
With thread to screw in

面板安装尺寸
Panel Cut-out

针位图
Contact arrangement

3Pin

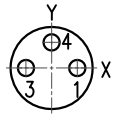

	X	Y
1	1.75	0.00
2	–	–
3	−1.75	0.00
4	0.00	1.75

4Pin

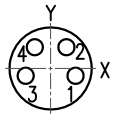

	X	Y
1	1.70	−0.50
2	1.08	1.45
3	−1.70	−0.50
4	−1.08	1.45

标记 Mark	处数 Number	变更描述/Description	签名 Signature	日期 Date

	姓名/Name	日期/Date		姓名/Name	日期/Date
绘图 Drawn	TC CHEN	12.05.2016	标准化 Stand.	–	–
审核 Checked	ZM LIN	12.05.2016			
工艺 Process	–	–	批准 Approved	YY LUO	12.05.2016

表面处理 Finish	–	图号 Drawing No.	–
材料 Material	–	产品代号 Part Code	M8-F03-BKR-M8-D0.5
		产品料号 Part No.	1620033241011
比例 Scale	版本 REV.	重量 Weight	数量 Qty.	产品名称 Part Name	–
2:1	V1.0	12.3g	–		

All Dimensions in mm
Original Size DIN A 4

厦门唯恩电气有限公司
XIAMEN WAIN ELECTRICAL CO.LTD