日期/Date		档案员 Filing Clerk

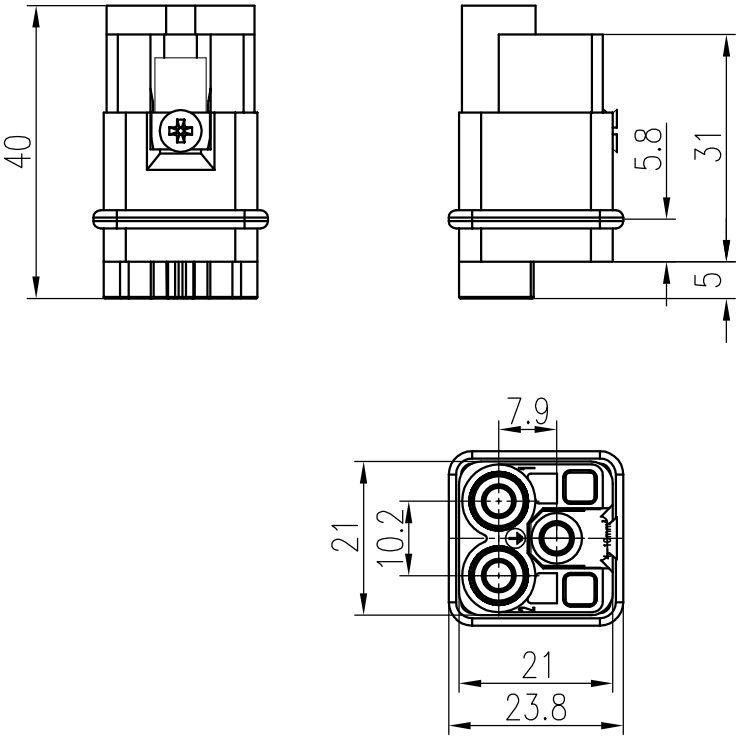

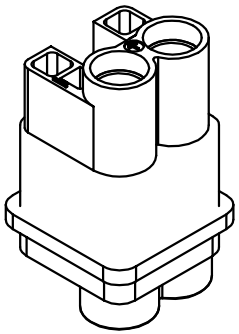

技术参数:
插芯:
- 插针数: 2+PE
- 额定电流: 40A
- 额定电压: 400V
- 额定脉冲电压: 6kV
- 污染等级: 3
- 依据UL/CSA的额定电压: 400V
- 绝缘阻抗: ≥10^{10}Ω
- 材料: 聚碳酸酯
- 颜色: RAL 7032(浅灰色)
- 温度范围: -40℃ - +125℃
- 依据UL 94的阻燃等级: V0
- 可插拔次数: ≥500

插针:
- 接线方式: 轴向螺栓连接
- 材料: 铜合金
- 表面处理: 镀银
- 接触电阻: ≤1mΩ
- 线径范围: 4-10mm^2(12-8 AWG)
- 拧紧力矩: 1.8N·m
- 剥线长度: 8-9mm
- 附件:
  - 内六角扳手: SW-2*100
  - 编码元件: CODE-Q2

Technical specification:
Inserts:
- No. of contact: 2+PE
- Rated current: 40A
- Rated voltage: 400V
- Rated impulse voltage: 6kV
- Pollution degree: 3
- Rated voltage acc.to UL/CSA: 400V
- Insulation resistance: ≥10^{10}Ω
- Material: polycarbonate
- Colour: RAL 7032(light grey)
- Temperature range: -40℃ - +125℃
- Flammability acc.to UL 94: V0
- Mating cycles: ≥500

Contacts:
- Terminal: axial screw terminal
- Material: copper alloy
- Surface: hard-silver plated
- Contact resistance: ≤1mΩ
- Wire gauge: 4-10mm^2(12-8 AWG)
- Tightening torque: 1.8N•m
- Stripping length: 8-9mm
- Accessories:
  - Hex key SW2: SW-2*100
  - Coding element: CODE-Q2

标记 Mark	处数 Number	变更描述/Description	签名 Signature	日期 Date

	姓名/Name	日期/Date		姓名/Name	日期/Date
绘图 Drawn	YL GAO	20.01.2024	标准化 Stand.	–	–
审核 Checked	Q GAO	20.01.2024			
工艺 Process	–	–	批准 Approved	HQ ZHANG	20.01.2024

表面处理 Finish	–			
材料 Material	–			
比例 Scale	版本 REV.	重量 Weight	数量 Qty.	
1:1	V1.1	23.4g	–	
		All Dimensions in mm Original Size DIN A 4		

图号 Drawing No.	–
产品代号 Part Code	HQV-002.2-M (4.0-10.0mm2)
产品料号 Part No.	1300020110102
产品名称 Part Name	–

厦门唯恩电气有限公司
XIAMEN WAIN ELECTRICAL CO.LTD