日期/Date		档案员 Filing Clerk

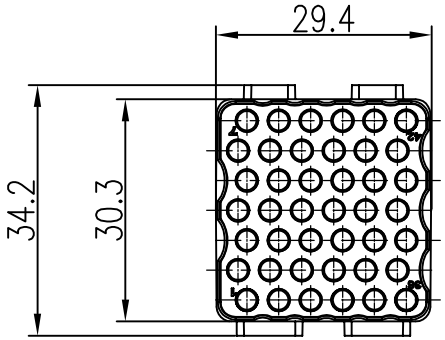

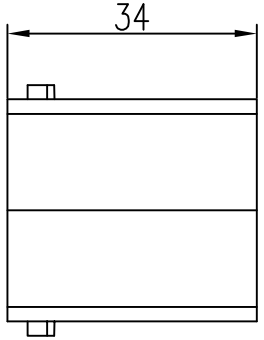

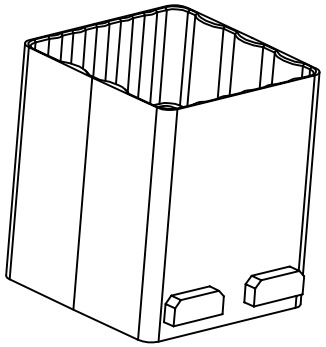

技术参数:

插芯:

- 插针数: 42
- 额定电流: 10A
- 额定电压: 150V
- 额定脉冲电压: 2.5kV
- 污染等级: 3
- 依据UL/CSA的额定电压: 250V
- 绝缘阻抗: ≥10^{10}Ω
- 材料: 聚碳酸酯
- 颜色: RAL 7032 (浅灰色)
- 温度范围: -40℃ - +125℃
- 依据UL 94的阻燃等级: V0
- 可插拔次数: ≥500

插针:

- 接线方式: 冷压连接
- 材料: 铜合金
- 表面处理:
  - 镀银
  - 银金
- 接触电阻: ≤3mΩ
- 线径范围: 0.14-2.5mm^2(26-14 AWG)
- 剥线长度: 8mm
- 工具:
  - 冷压钳: TL02G
  - 退针器: TL00

Technical specification:

Insters:

- No. of contact: 42
- Rated current: 10A
- Rated voltage: 150V
- Rated impulse voltage: 2.5kV
- Pollution degree: 3
- Rated voltage acc.to UL/CSA: 250V
- Insulation resistance: ≥10^{10}Ω
- Material: polycarbonate
- Colour: RAL 7032(light grey)
- Temperature range: -40℃ - +125℃
- Flammability acc.to UL 94: V0
- Mating cycles: ≥500

Contacts:

- Terminal: crimp terminal
- Material: copper alloy
- Surface:
  - hard-gold plated
  - hard-silver plated
- Contact resistance: ≤3mΩ
- Wire gauge: 0.14-2.5mm^2(26-14 AWG)
- Stripping length: 8mm
- Tools:
  - Crimp contact tool: TL02G
  - Contact removal tool: TL00

标记 Mark	处数 Number	变更描述/Description	签名 Signature	日期 Date

	姓名/Name	日期/Date		姓名/Name	日期/Date
绘图 Drawn	WL KANG	27.02.2017	标准化 Stand.	-	-
审核 Checked	ZW WU	27.02.2017			
工艺 Process	-	-	批准 Approved	YY LUO	27.02.2017

表面处理 Finish	-		
材料 Material	-		
比例 Scale	版本 REV.	重量 Weight	数量 Qty.
1:1	V1.0	19.9g	-
	All Dimensions in mm Original Size DIN A 4		

图号 Drawing No.	-
产品代号 Part Code	H2MDD-042-MC
产品料号 Part No.	1290420100001
产品名称 Part Name	-

厦门唯恩电气有限公司
XIAMEN WAIN ELECTRICAL CO.LTD