日期/Date		档案员 Filing Clerk

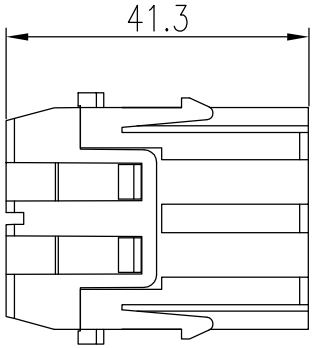

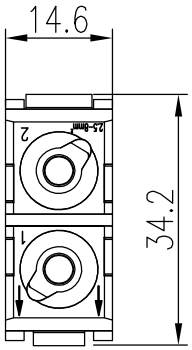

技术参数:

插芯:

- 插针数: 2
- 额定电流: 40A
- 额定电压: 1000V
- 额定脉冲电压: 8kV
- 污染等级: 3
- 依据UL的额定电压: 600V
- 绝缘阻抗: ≥10^{10}Ω
- 材料: 聚碳酸酯
- 颜色: RAL 7032(浅灰色)
- 温度范围: -40℃ - +125℃
- 依据UL 94的阻燃等级: V0
- 可插拔次数: ≥500

插针:

- 接线方式: 轴向螺栓连接
- 材料: 铜合金
- 表面处理: 镀银
- 接触电阻: ≤1mΩ
- 线径范围: 2.5-8mm^2
- 内六角扳手: SW-2*40
- 剥线长度:
  - mm^2: 2.5 4 6 10
  - mm: 5^{+1} 5^{+1} 8^{+1} 11^{+1}
- 拧紧力矩:
  - mm^2: 2.5 4 6 10
  - N·m: 1.5 1.5 2 2

Technical specification:

Inserts:

- No. of contact: 2
- Rated current: 40A
- Rated voltage: 1000V
- Rated impulse voltage: 8kV
- Pollution degree: 3
- Rated voltage acc.to UL: 600V
- Insulation resistance: ≥10^{10}Ω
- Material: polycarbonate
- Colour: RAL 7032(light grey)
- Temperature range: -40℃ - +125℃
- Flammability acc.to UL 94: V0
- Mating cycles: ≥500

Contacts:

- Terminal: axial screw terminal
- Material: copper alloy
- Surface: hard-silver plated
- Contact resistance: ≤1mΩ
- Wire gauge: 2.5-8mm^2
- Hexagonal driver: SW-2*40
- Stripping length:
  - mm^2: 2.5 4 6 10
  - mm: 5^{+1} 5^{+1} 8^{+1} 11^{+1}
- Tightening tourque:
  - mm^2: 2.5 4 6 10
  - N•m: 1.5 1.5 2 2

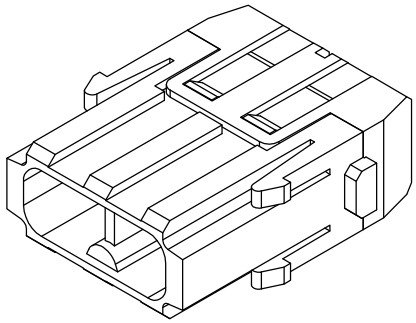

标记 Mark	处数 Number	变更描述/Description	签名 Signature	日期 Date

	姓名/Name	日期/Date		姓名/Name	日期/Date
绘图 Drawn	YP ZHU	12.01.2022	标准化 Stand.	–	–
审核 Checked	HZ LAN	12.01.2022			
工艺 Process	–	–	批准 Approved	HQ ZHANG	12.01.2022

表面处理 Finish	–			图号 Drawing No.	–
材料 Material	–			产品代号 Part Code	HMK-002.1-M
				产品料号 Part No.	1290020110001
比例 Scale	版本 REV.	重量 Weight	数量 Qty.	产品名称 Part Name	–
1:1	V1.0	25.4g	–		
		All Dimensions in mm Original Size DIN A 4		厦门唯恩电气有限公司 XIAMEN WAIN ELECTRICAL CO.LTD	