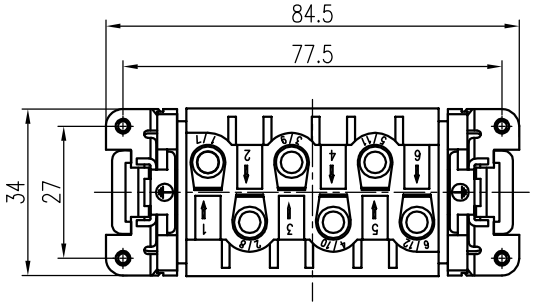

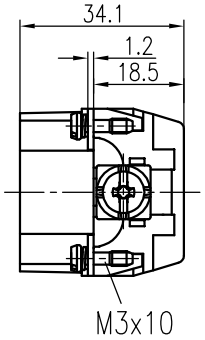

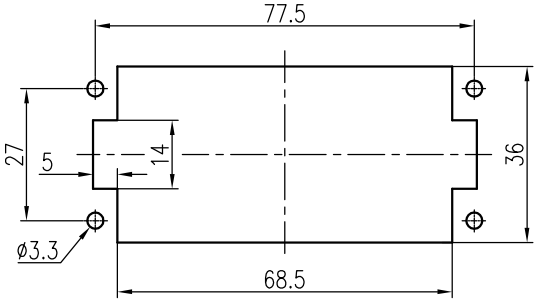

面板安装开孔图
Panel cut out

技术参数:
插芯:
- 插针数: 6+PE
- 额定电流: 35A
- 相对地额定电压: 400V
- 相间额定电压: 690V
- 额定脉冲电压: 6kV
- 污染等级: 3
- 依据UL/CSA的额定电压: 600V
- 绝缘阻抗: ≥$10^{10}\Omega$
- 材料: 聚碳酸酯
- 颜色: RAL 7032(浅灰色)
- 温度范围: -40℃ - +125℃
- 依据UL 94的阻燃等级: V0
- 可插拔次数: ≥500

插针:
- 接线方式: 螺钉连接
- 材料: 铜合金
- 表面处理: 镀银
- 接触电阻: ≤1mΩ
- 线径范围: 1.5-6mm^2(10 AWG)
- 拧紧力矩: 1.2N·m
- 剥线长度: 11.5mm

Technical specification:
Insters:
- No. of contact: 6+PE
- Rated current: 35A
- Rated voltage - ground: 400V
- Rated voltage - conductor: 690V
- Rated impulse voltage: 6kV
- Pollution degree: 3
- Rated voltage acc.to UL/CSA: 600V
- Insulation resistance: ≥$10^{10}\Omega$
- Material: polycarbonate
- Colour: RAL 7032(light grey)
- Temperature range: -40℃ - +125℃
- Flammability acc.to UL 94: V0
- Mating cycles: ≥500

Contacts:
- Terminal: screw terminal
- Material: copper alloy
- Surface: hard-silver plated
- Contact resistance: ≤1mΩ
- Wire gauge: 1.5-6mm^2(10 AWG)
- Tightening torque: 1.2N•m
- Stripping length: 11.5mm

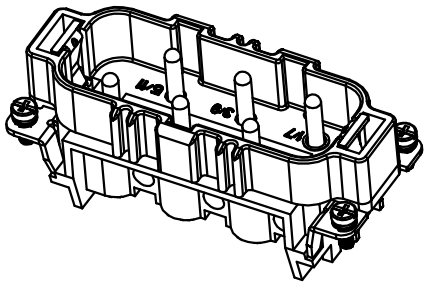

标记 Mark	处数 Number	变更描述/Description			签名 Signature	日期 Date

	姓名/Name	日期/Date		姓名/Name	日期/Date
绘图 Drawn	YL GAO	13.12.2023	标准化 Stand.	-	-
审核 Checked	Q GAO	13.12.2023			
工艺 Process	-	-	批准 Approved	HQ ZHANG	13.12.2023

表面处理 Finish	-			
材料 Material	-			
比例 Scale	版本 REV.	重量 Weight	数量 Qty.	
2:3	V1.2	77g	-	
		All Dimensions in mm Original Size DIN A 4		

图号 Drawing No.	-
产品代号 Part Code	HSB-006-M
产品料号 Part No.	1270060110001
产品名称 Part Name	-

厦门唯恩电气有限公司
XIAMEN WAIN ELECTRICAL CO.LTD

日期/Date
档案员 Filing Clerk