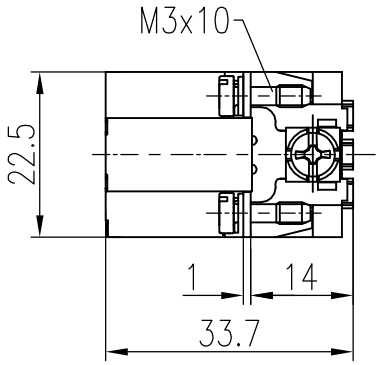

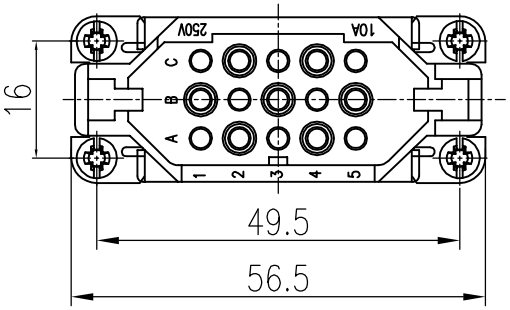

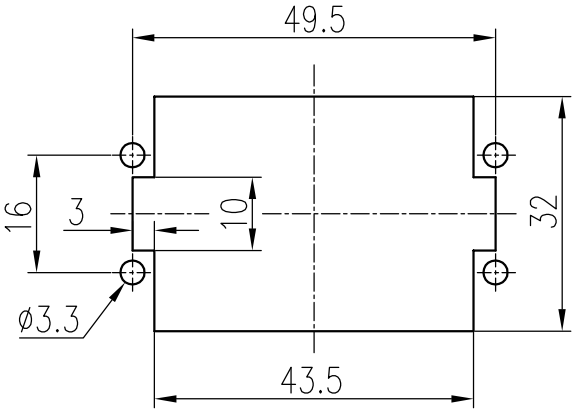

面板安装开孔图
Panel cut out

技术参数:
插芯:
- 插针数: 15+PE
- 额定电流: 10A
- 额定电压: 250V
- 额定脉冲电压: 4kV
- 污染等级: 3
- 依据UL/CSA的额定电压: 600V
- 绝缘阻抗: $>10^{10}\Omega$
- 材料: 聚碳酸酯
- 颜色: RAL 7032(浅灰色)
- 温度范围: −40℃ − +125℃
- 依据UL 94的阻燃等级: V0
- 可插拔次数: >500

插针:
- 接线方式: 冷压连接
- 材料: 铜合金
- 表面处理:
  - 镀银
  - 银金
- 接触电阻: ≤3mΩ
- 线径范围: 0.14−2.5mm²(26−14 AWG)
- 工具:
  - 冷压钳: TL02G
  - 退针器: TL00

Technical specification:
Insters:
- No. of contact: 15+PE
- Rated current: 10A
- Rated voltage: 250V
- Rated impulse voltage: 4kV
- Pollution degree: 3
- Rated voltage acc.to UL/CSA: 600V
- Insulation resistance: $\geqslant 10^{10}\Omega$
- Material: polycarbonate
- Colour: RAL 7032(light grey)
- Temperature range: −40℃ − +125℃
- Flammability acc.to UL 94: V0
- Mating cycles: ≥500

Contacts:
- Terminal: crimp terminal
- Material: copper alloy
- Surface:
  - Hard-silver plated
  - Hard-gold plated
- Contact resistance: ≤3mΩ
- Wire gauge: 0.14−2.5mm²(26−14 AWG)
- Tools:
  - Crimp contact tool: TL02G
  - Contact removal tool: TL00

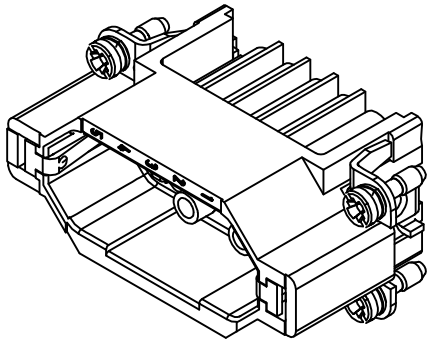

标记 Mark	处数 Number	变更描述/Description	签名 Signature	日期 Date

	姓名/Name	日期/Date		姓名/Name	日期/Date
绘图 Drawn	JF YANG	21.03.2023	标准化 Stand.	–	–
审核 Checked	Q GAO	21.03.2023			
工艺 Process	–	–	批准 Approved	HQ ZHANG	21.03.2023

表面处理 Finish	–			
材料 Material	–			
比例 Scale	版本 REV.	重量 Weight	数量 Qty.	
1:1	V1.1	26.2g	–	
		All Dimensions in mm Original Size DIN A 4		

图号 Drawing No.	–
产品代号 Part Code	HD-015-MC
产品料号 Part No.	1250150100001
产品名称 Part Name	–

厦门唯恩电气有限公司
XIAMEN WAIN ELECTRICAL CO.LTD

日期/Date
档案员 Filing Clerk