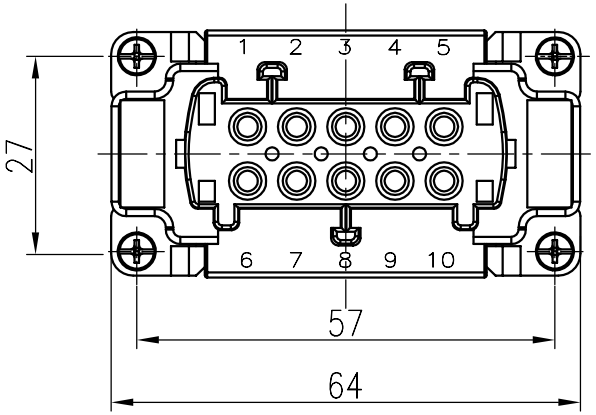


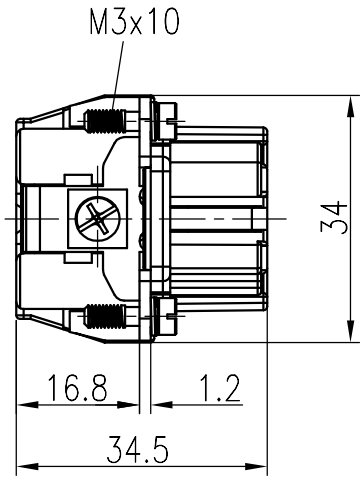


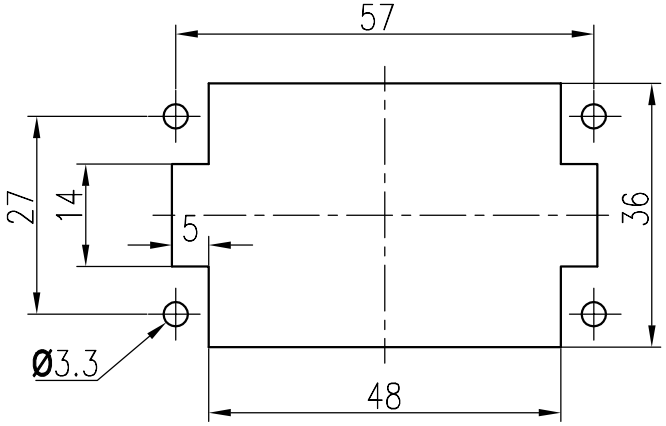


面板安装开孔图

Panel cut out

**技术参数:**

**插芯:**

- 插针数: 10+PE
- 额定电流: 16A
- 额定电压: 500V
- 额定脉冲电压: 6kV
- 污染等级: 3
- 依据UL/CSA的额定电压: 600V
- 绝缘阻抗: $\geqslant 10^{10}\Omega$
- 材料: 聚碳酸酯
- 颜色: RAL 7032 (浅灰色)
- 温度范围: -40℃ - +125℃
- 依据UL 94的阻燃等级: V0
- 可插拔次数: ≥500

**插针:**

- 接线方式: 螺钉连接
- 材料: 铜合金
- 表面处理: 镀银
- 接触电阻: ≤1mΩ
- 线径范围: 0.14-2.5mm²(26-14 AWG)
- 剥线长度: 7.0mm

Technical specification:

Insters:

- No. of contact: 10+PE
- Rated current: 16A
- Rated voltage: 500V
- Rated impulse voltage: 6kV
- Pollution degree: 3
- Rated voltage acc.to UL/CSA: 600V
- Insulation resistance: $\geqslant 10^{10}\Omega$
- Material: polycarbonate
- Colour: RAL 7032(light grey)
- Temperature range: -40℃ - +125℃
- Flammability acc.to UL 94: V0
- Mating cycles: ≥500

Contacts:

- Terminal: screw terminal
- Material: copper alloy
- Surface: hard-silver plated
- Contact resistance: ≤1mΩ
- Wire gauge: 0.14-2.5mm²(26-14 AWG)
- Stripping length: 7.0mm

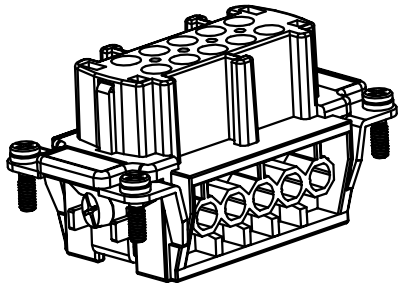

| 标记 Mark | 处数 Number | 变更描述/Description | | | 签名 Signature | 日期 Date |
|---|---|---|---|---|---|---|
| | | | | | | |
| | | | | | | |
| | | | | | | |

| | 姓名/Name | 日期/Date | | 姓名/Name | 日期/Date |
|---|---|---|---|---|---|
| 绘图 Drawn | ZH ZHANG | 08.10.2022 | 标准化 Stand. | – | – |
| 审核 Checked | Q GAO | 08.10.2022 | | | |
| 工艺 Process | – | – | 批准 Approved | HQ ZHANG | 08.10.2022 |

| | | | | | |
|---|---|---|---|---|---|
| 表面处理 Finish | – | | | 图号 Drawing No. | – |
| 材料 Material | – | | | 产品代号 Part Code | HE-010-F |
| 比例 Scale | 版本 REV. | 重量 Weight | 数量 Qty. | 产品料号 Part No. | 1220100210001 |
| 1:1 | V1.1 | 62.8g | – | 产品名称 Part Name | – |
| | | All Dimensions in mm Original Size DIN A 4 | | 厦门唯恩电气有限公司 XIAMEN WAIN ELECTRICAL CO.LTD | |

日期/Date 档案员 Filing Clerk