日期/Date	档案员 Filing Clerk

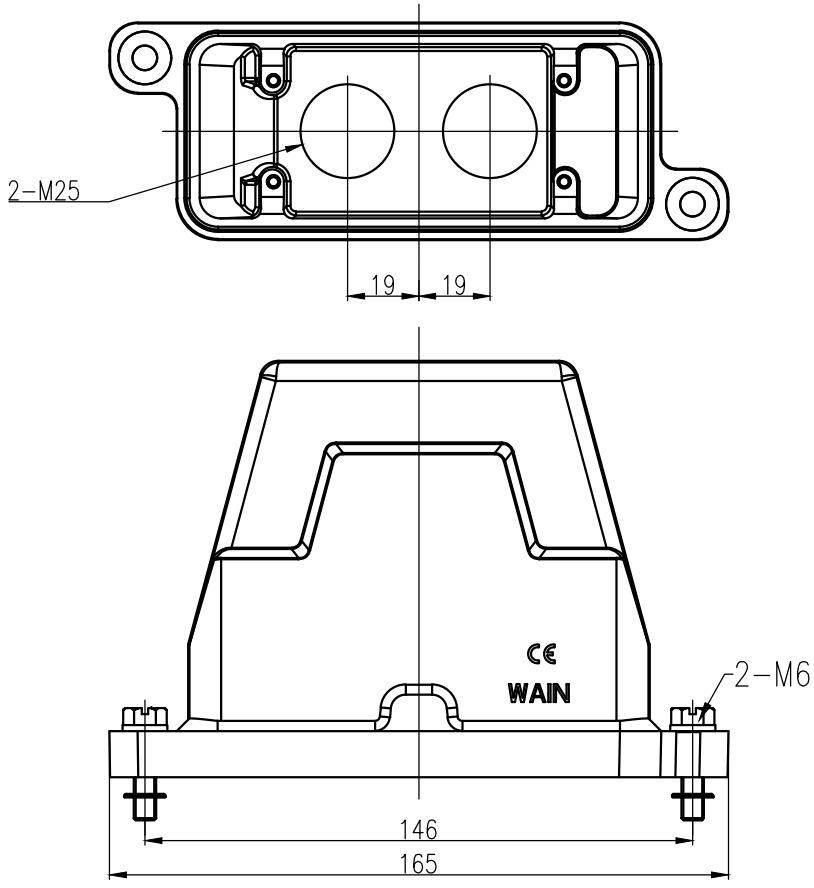

技术参数:

- 材料: 压铸铝
- 表面处理: 粉末喷涂
- 颜色: RAL 9005(黑色)
- 温度范围: -40℃ - +125℃
- 防护等级: IP68/IP69K
- 出线方向: 顶出线
- 出线孔数: 2
- 螺纹规格: M25

Technical specification:

- Material: aluminium die-cast
- Surface: powder-coated
- Colour: RAL 9005(black)
- Temperature range: -40℃ - +125℃
- Degree of protection: IP68/IP69K
- Cable entry: top entry
- No. of cable entries: 2
- Thread size: M25

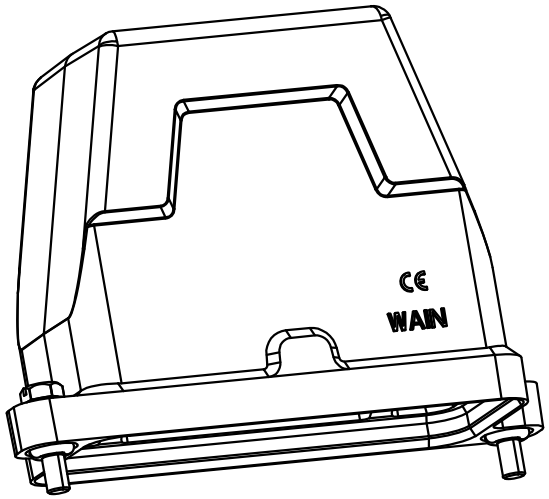

标记 Mark	处数 Number	变更描述/Description			签名 Signature	日期 Date
		姓名/Name	日期/Date		姓名/Name	日期/Date
绘图 Drawn		JP HUANG	30.01.2024	标准化 Stand.	–	–
审核 Checked		Q GAO	30.01.2024			
工艺 Process		–	–	批准 Approved	HQ ZHANG	30.01.2024

表面处理 Finish	–			图号 Drawing No.	–
材料 Material	–			产品代号 Part Code	HP16B/H-TEH-2S-2M25
比例 Scale	版本 REV.	重量 Weight	数量 Qty.	产品料号 Part No.	113616420502 3
1:2	V1.1	582g	–	产品名称 Part Name	–
		All Dimensions in mm Original Size DIN A 4		WAIN 厦门唯恩电气有限公司 XIAMEN WAIN ELECTRICAL CO.LTD	