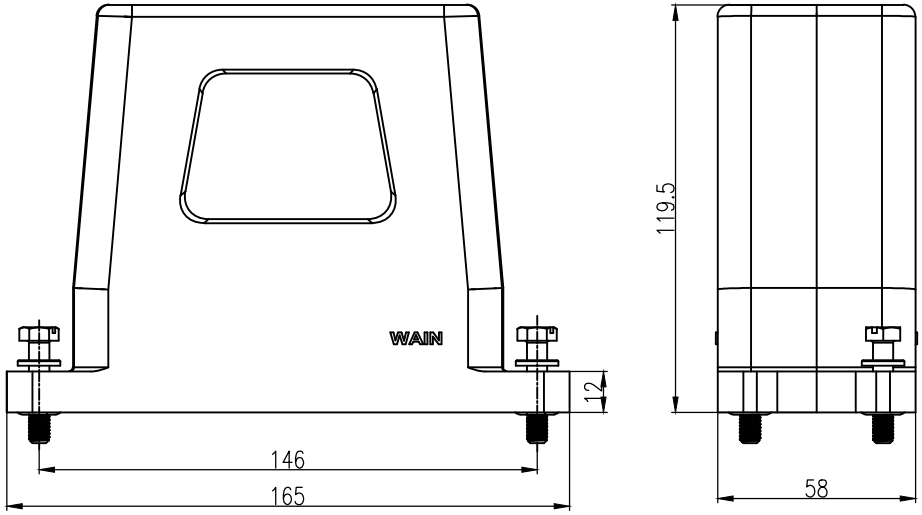

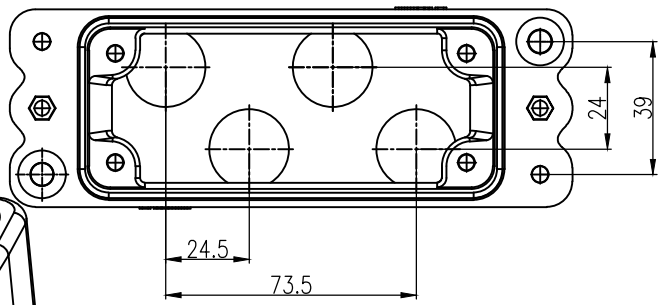

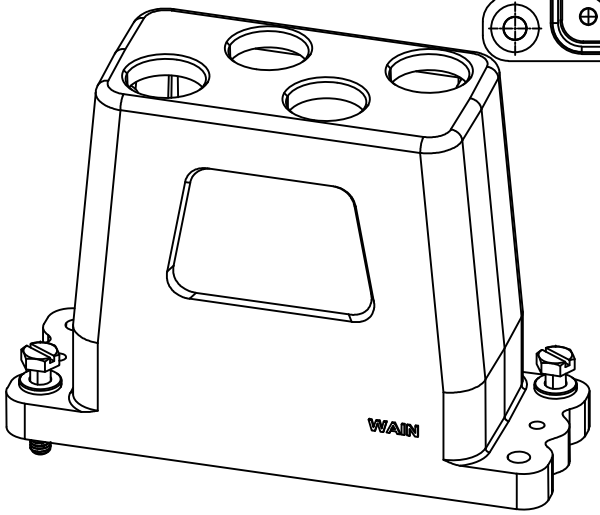

技术参数:

技术参数:

- 材料: 压铸铝
- 表面处理: 粉末喷涂
- 颜色: RAL 9005 (黑色)
- 温度范围: -40℃ - +125℃
- 防护等级: IP68/IP69K
- 出线方向: 顶出线
- 出线孔数: 4
- 螺纹规格: M25

Technical specification:

- Material: aluminium die-cast
- Surface: powder-coated
- Colour: RAL 9005(black)
- Temperature range: -40℃ - +125℃
- Degree of protection: IP68/IP69K
- Cable entry: top entry
- No. of cable entries: 4
- Thread size: M25

标记 Mark	处数 Number	变更描述/Description	签名 Signature	日期 Date

	姓名/Name	日期/Date		姓名/Name	日期/Date
绘图 Drawn	JP HUANG	19.12.2023	标准化 Stand.	-	-
审核 Checked	HZ LAN	19.12.2023			
工艺 Process	-	-	批准 Approved	HQ ZHANG	19.12.2023

表面处理 Finish	-		
材料 Material	-		
比例 Scale	版本 REV.	重量 Weight	数量 Qty.
1:2	V1.1	740g	-
		All Dimensions in mm Original Size DIN A 4	

图号 Drawing No.	-
产品代号 Part Code	HP16B/HE-TEHH-4S-4M25
产品料号 Part No.	1130164305003
产品名称 Part Name	-

厦门唯恩电气有限公司
XIAMEN WAIN ELECTRICAL CO.LTD