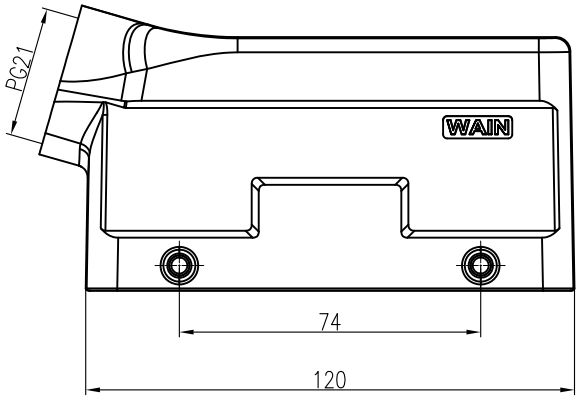

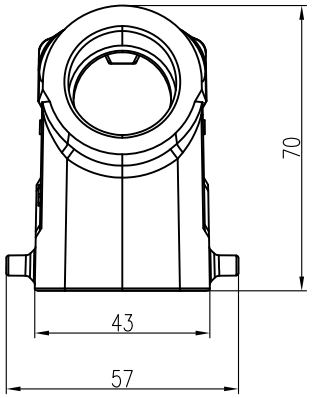

技术参数:
- 材料: 压铸铝
- 表面处理: 粉末喷涂
- 颜色: RAL 9005（黑色）
- 温度范围: -40℃ - +125℃
- 防护等级: IP67（联锁状态,IEC 60529)
- 出线方向: 侧出线
- 出线孔数: 1
- 螺纹规格: PG21

Technical specification:
- Material: aluminium die-cast
- Surface: powder-coated
- Colour: RAL 9005(black)
- Temperature range: -40℃ - +125℃
- Degree of protection: IP67
  (acc.to IEC 60529 for coupled connector)
- Cable entry: side entry
- No. of cable entries: 1
- Thread size: PG21

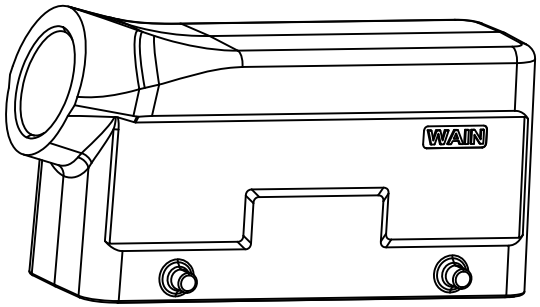

标记 Mark	处数 Number	变更描述/Description		签名 Signature	日期 Date

	姓名/Name	日期/Date		姓名/Name	日期/Date
绘图 Drawn	JP HUANG	05.12.2023	标准化 Stand.	-	-
审核 Checked	Q GAO	05.12.2023			
工艺 Process	-	-	批准 Approved	HQ ZHANG	05.12.2023

表面处理 Finish	-		
材料 Material	-		
比例 Scale	版本 REV.	重量 Weight	数量 Qty.
3:2	V1.1	222g	-
	All Dimensions in mm Original Size DIN A 4		

图号 Drawing No.	-
产品代号 Part Code	W24B-MSE-2B-PG21
产品料号 Part No.	1121245301002
产品名称 Part Name	-

厦门唯恩电气有限公司
XIAMEN WAIN ELECTRICAL CO.LTD

日期/Date 档案员 Filing Clerk