日期/Date	档案员 Filing Clerk

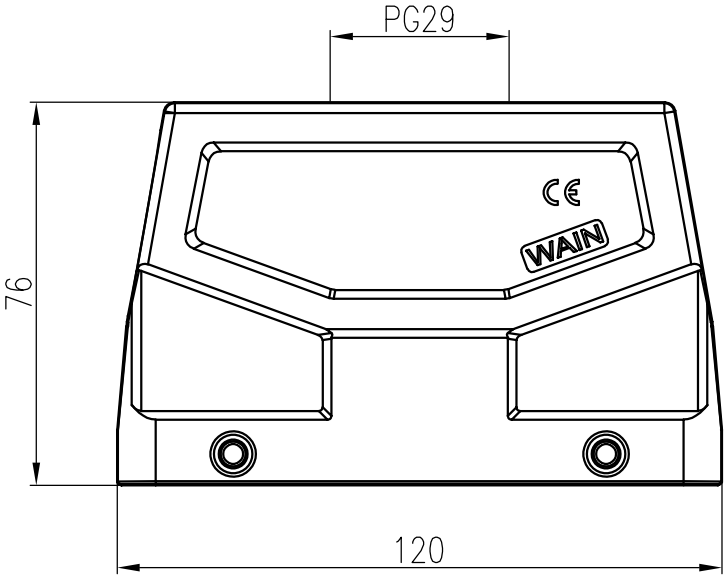

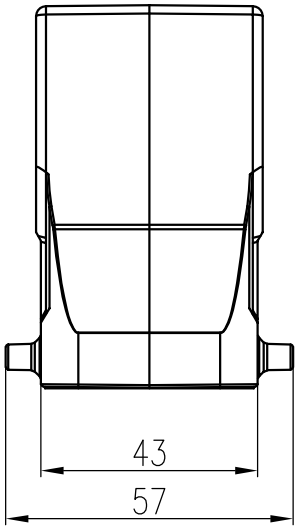

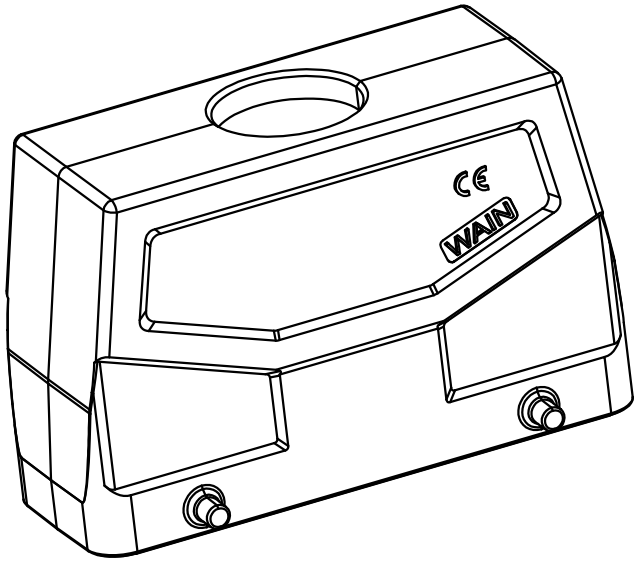

技术参数:

- 材料: 压铸铝
- 表面处理: 耐腐蚀涂料
- 颜色: RAL 9005（黑色）
- 温度范围: −40℃ − +125℃
- 防护等级: IP67（联锁状态,IEC 60529)
- 出线方向: 顶出线
- 出线孔数: 1
- 螺纹规格: PG29

Technical specification:

- Material: aluminium die-cast
- Surface: corrosion resistant
- Colour: RAL 9005(black)
- Temperature range: −40℃ − +125℃
- Degree of protection: IP67
  (acc.to IEC 60529 for coupled connector)
- Cable entry: top entry
- No. of cable entries: 1
- Thread size: PG29

标记 Mark	处数 Number	变更描述/Description		签名 Signature	日期 Date

	姓名/Name	日期/Date		姓名/Name	日期/Date
绘图 Drawn	JP HUANG	04.12.2023	标准化 Stand.	–	–
审核 Checked	Q GAO	04.12.2023			
工艺 Process	–	–	批准 Approved	HQ ZHANG	04.12.2023

表面处理 Finish	–			图号 Drawing No.	–
材料 Material	–			产品代号 Part Code	W24B-MTEH-4B-PG29
比例 Scale	版本 REV.	重量 Weight	数量 Qty.	产品料号 Part No.	1121244305008
2:3	V1.1	245g	–	产品名称 Part Name	–
		All Dimensions in mm Original Size DIN A 4		厦门唯恩电气有限公司 XIAMEN WAIN ELECTRICAL CO.LTD	