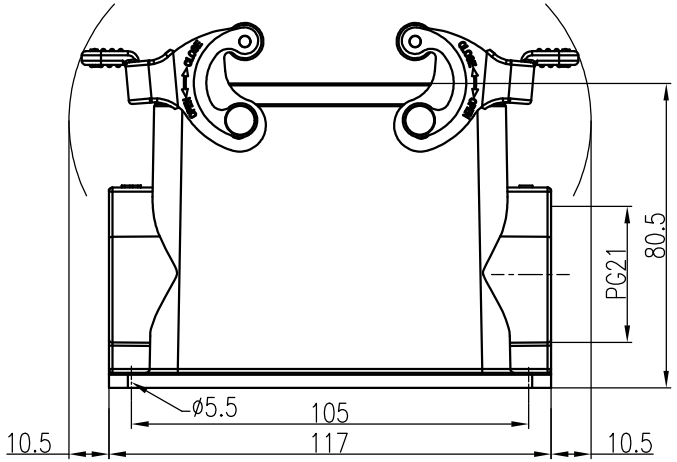

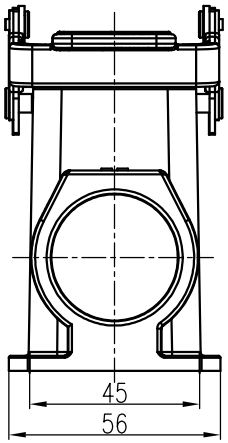

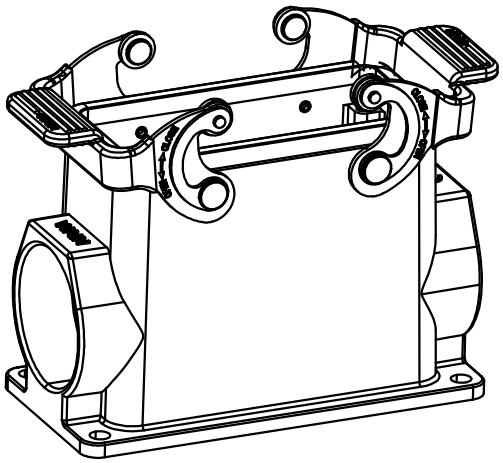

技术参数:

- 材料: 压铸铝
- 表面处理: 耐腐蚀涂料
- 颜色: RAL 9005 (黑色)
- 温度范围: -40℃ - +125℃
- 防护等级: IP65 (联锁状态,IEC 60529)
- 联锁元件:
  - 锁扣方式: 双扣
  - 材料: 不锈钢+软胶
- 密封元件: NBR
- 出线方向: 侧出线
- 出线孔数: 1
- 螺纹规格: PG21

Technical specification:

- Material: aluminium die-cast
- Surface: powder-coated
- Colour: RAL 9005 (black)
- Temperature range: -40℃ - +125℃
- Degree of protection: IP65
  (acc.to IEC 60529 for coupled connector)
- Locking element:
  - Locking type: double locking latch
  - material: stainless steel+TPR
- Hoods/Housings sealing: NBR
- Cable entry: side entry
- No. of cable entries: 1
- Thread size: PG21

标记 Mark	处数 Number	变更描述/Description			签名 Signature	日期 Date
		姓名/Name	日期/Date		姓名/Name	日期/Date
绘图 Drawn		SL CHEN	18.10.2010	标准化 Stand.	–	–
审核 Checked		P RAO	18.10.2010			
工艺 Process		–	–	批准 Approved	YY LIN	18.10.2010

表面处理 Finish	–			
材料 Material	–			
比例 Scale	版本 REV.	重量 Weight	数量 Qty.	
1:2	V1.0	408g	–	
		All Dimensions in mm Original Size DIN A 4		

图号 Drawing No.	–
产品代号 Part Code	H16B-MSFH-2L/SC-PG21
产品料号 Part No.	1120162415011
产品名称 Part Name	–

WAIN 厦门唯恩电气有限公司 XIAMEN WAIN ELECTRICAL CO.LTD

日期/Date 档案员 Filing Clerk