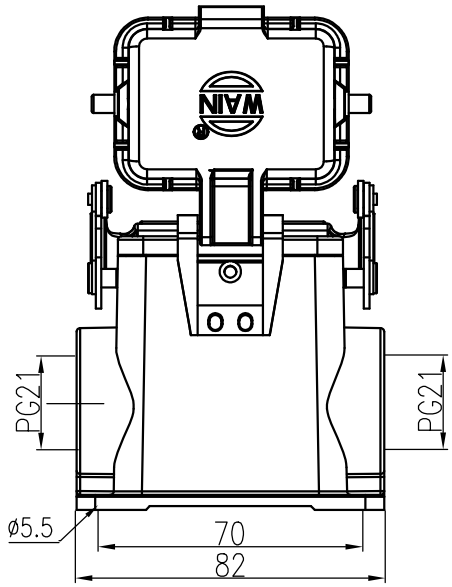

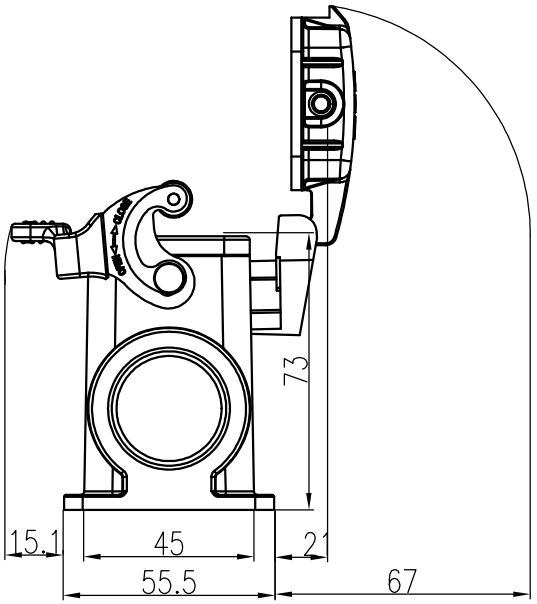

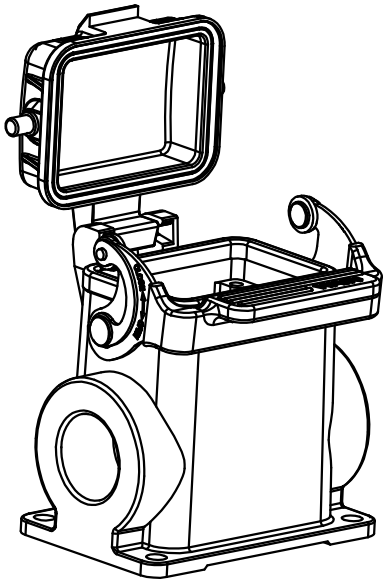

技术参数:

- 材料 压铸铝
- 盖子材料:压铸铝
- 表面处理:环氧粉末涂料
- 颜色: RAL 9005(黑色)
- 温度范围: -40℃ - +125℃
- 防护等级: IP65
- 出线方向:侧出线
- 出线孔数: 2
- 螺纹规格: 2PG21
- 联锁元件:
  锁扣方式:金属单扣
  材料:不锈钢+软胶
- 密封元件: FPM

Technical Specification:

- Material: aluminium die-cast
- Material,cover: corrosion resistant
- Surface: powder-coated
- Colour: RAL 9005(black)
- Temperature range: -40℃ - +125℃
- Degree of protection: IP65
- Cable entry: side entry
- No. of cable entries: 2
- Thread size: 2PG21
- Locking element:
  Locking type: single locking latch
  material: stainless steel+PC
- Hoods/Housings sealing: FPM

标记 Mark	处数 Number	变更描述/Description			签名 Signature	日期 Date
		姓名/Name	日期/Date		姓名/Name	日期/Date
绘图 Drawn		SY JI	18.05.2018	标准化 Stand.	-	-
审核 Checked		ZH LAN	18.05.2018			
工艺 Process		-	-	批准 Approved	HQ ZHANG	18.05.2018

表面处理 Finish	-		
材料 Material	-		
比例 Scale	版本 REV.	重量 Weight	数量 Qty.
1:2	V1.0	294g	-
		All Dimensions in mm Original Size DIN A 4	

图号 Drawing No.	-
产品代号 Part Code	H6B-MSFH-1L/SC-MMCV-2PG21
产品料号 Part No.	1120062218012
产品名称 Part Name	-

厦门唯恩电气有限公司
XIAMEN WAIN ELECTRICAL CO.LTD

日期/Date
Filing Clerk 档案员