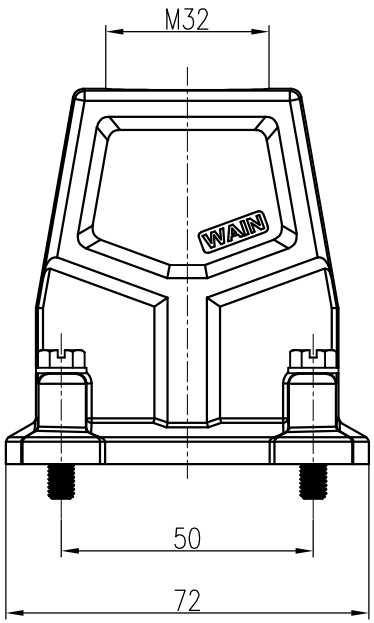

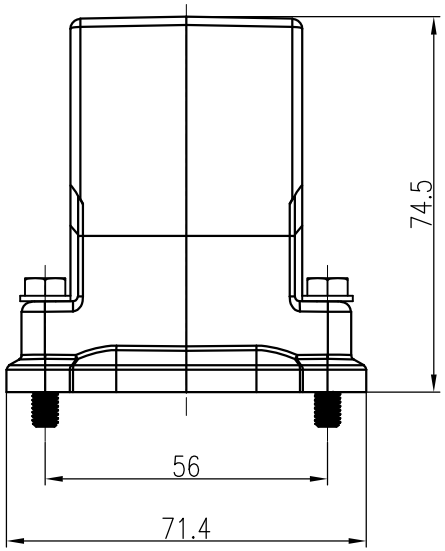

技术参数:

- 材料: 压铸铝
- 表面处理: 钝化
- 温度范围: -40℃ - +125℃
- 防护等级: IP68 (联锁状态,IEC 60529)
- 出线方向: 顶出线
- 出线孔数: 1
- 螺纹规格: M32

Technical specification:

- Material: aluminium die-cast
- Surface: passivating treatment
- Temperature range: -40℃ - +125℃
- Degree of protection: IP68
  (acc.to IEC 60529 for coupled connector)
- Cable entry: top entry
- No. of cable entries: 1
- Thread size: M32

标记 Mark	处数 Number	变更描述/Description			签名 Signature	日期 Date
		姓名/Name	日期/Date		姓名/Name	日期/Date
绘图 Drawn		LJ ZOU	20.11.2019	标准化 Stand.	–	–
审核 Checked		HZ LAN	20.11.2019			
工艺 Process		–	–	批准 Approved	HQ ZHANG	20.11.2019

表面处理 Finish	–			
材料 Material	–			
比例 Scale	版本 REV.	重量 Weight	数量 Qty.	
2:3	V1.1	218g	–	
		All Dimensions in mm Original Size DIN A 4		

图号 Drawing No.	–
产品代号 Part Code	EMC.W6B-TEH-4S-M32
产品料号 Part No.	1111064305002
产品名称 Part Name	–

厦门唯恩电气有限公司
XIAMEN WAIN ELECTRICAL CO.LTD

日期/Date 档案员 Filing Clerk