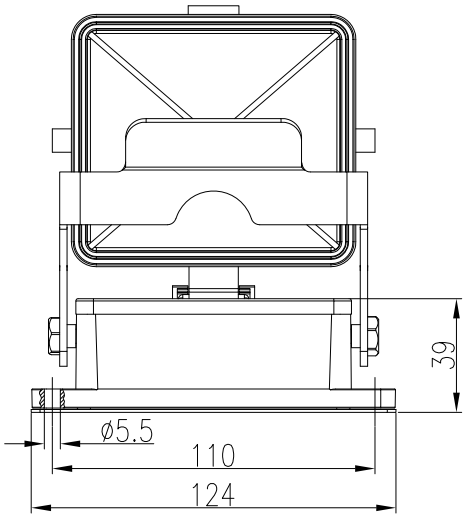

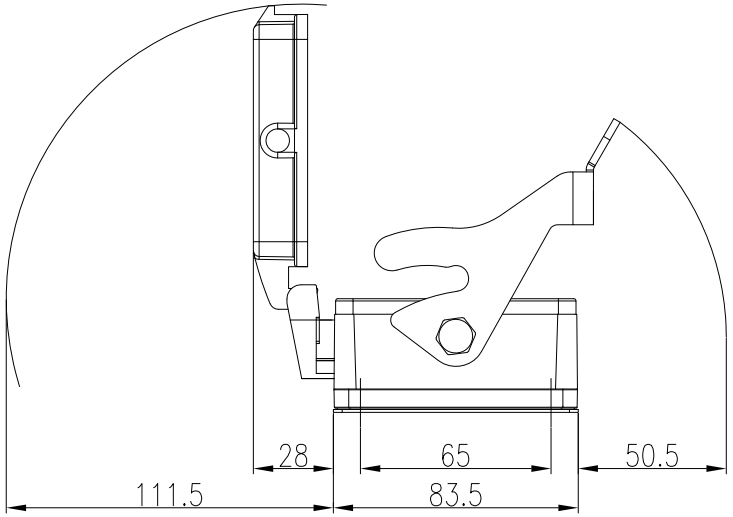

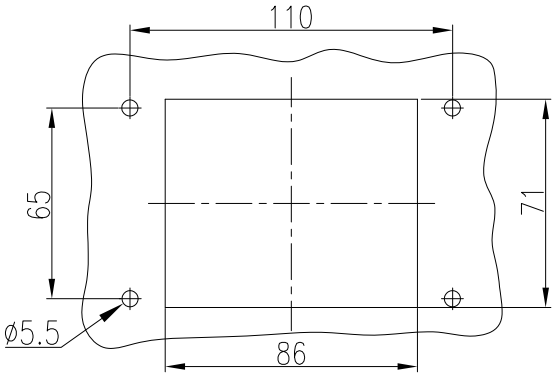

面板开孔图
Panel cut out

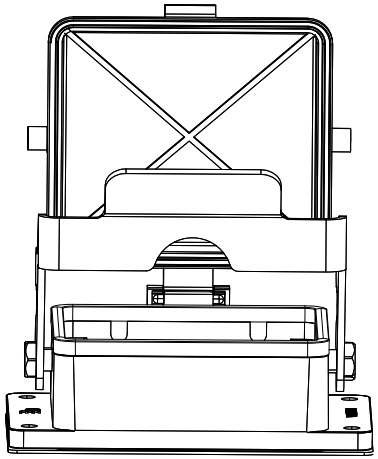

技术参数:
- 材料: 压铸铝
- 盖子材料: PC
- 表面处理: 粉末喷涂
- 颜色: RAL 7037(灰色)
- 温度范围: -40℃ - +125℃
- 防护等级: IP65(联锁状态,IEC 60529)
- 出线方向: 底部出线
- 联锁元件:
  - 锁扣方式:金属单扣
  - 材料:不锈钢
- 密封元件: NBR

Technical specification:
- Material: aluminium die-cast
- Material,cover: PC
- Surface: powder-coated
- Colour: RAL 7037(grey)
- Temperature range: -40℃ - +125℃
- Degree of protection: IP65
  (acc.to IEC 60529 for coupled connector)
- Cable entry: bottom entry
- Locking element:
  - Locking type: single locking latch
  - material: stainless steel
- Hoods/Housings sealing: NBR

标记 Mark	处数 Number	变更描述/Description			签名 Signature	日期 Date

	姓名/Name	日期/Date		姓名/Name	日期/Date
绘图 Drawn	BQ LUO	18.10.2010	标准化 Stand.	-	-
审核 Checked	P RAO	18.10.2010			
工艺 Process	-	-	批准 Approved	YY LIN	18.10.2010

表面处理 Finish	-			图号 Drawing No.	-
材料 Material	-			产品代号 Part Code	H32B-BK-1L/S-CV
比例 Scale	版本 REV.	重量 Weight	数量 Qty.	产品料号 Part No.	1110323651001
2:5	V1.1	381g	-	产品名称 Part Name	-

All Dimensions in mm
Original Size DIN A 4

WAIN 厦门唯恩电气有限公司
XIAMEN WAIN ELECTRICAL CO.,LTD