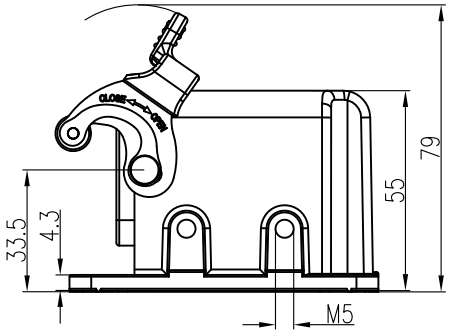

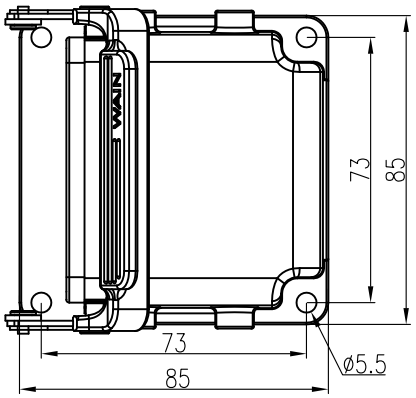

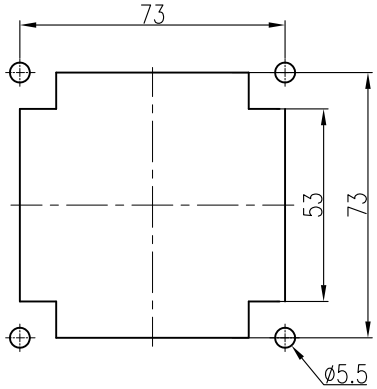

面板开孔图

Panel cut out

技术参数:

- 材料: 压铸铝
- 表面处理: 粉末喷涂
- 颜色: RAL 7037(灰色)
- 温度范围: -40℃ - +125℃
- 防护等级: IP65(联锁状态,IEC 60529)
- 联锁元件:
  - 锁扣方式: 金属单扣
  - 材料: 不锈钢+软胶
- 密封元件: NBR
- 出线方向: 侧出线

Technical specification:

- Material: aluminium die-cast
- Surface: powder-coated
- Colour: RAL 7037(grey)
- Temperature range: -40℃ - +125℃
- Degree of protection: IP65
  (acc.to IEC 60529 for coupled connector)
- Locking element:
  - Locking type: single locking latch
  - material: stainless steel+TPR
- Hoods/Housings sealing: NBR
- Cable entry: side entry

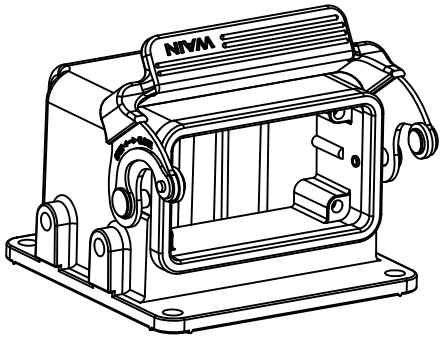

标记 Mark	处数 Number	变更描述/Description			签名 Signature	日期 Date
	姓名/Name	日期/Date			姓名/Name	日期/Date
绘图 Drawn	BQ LUO	18.10.2010	标准化 Stand.		-	-
审核 Checked	P RAO	18.10.2010				
工艺 Process	-	-	批准 Approved		YY LIN	18.10.2010

表面处理 Finish	-		
材料 Material	-		
比例 Scale	版本 REV.	重量 Weight	数量 Qty.
1:2	V1.1	270.6g	-
		All Dimensions in mm Original Size DIN A 4	

图号 Drawing No.	-
产品代号 Part Code	H10B-BK-SE-1L/SC (85-73-5.5)
产品料号 Part No.	1110109211004
产品名称 Part Name	-

厦门唯恩电气有限公司
XIAMEN WAIN ELECTRICAL CO.LTD

日期/Date

档案员 Filing Clerk