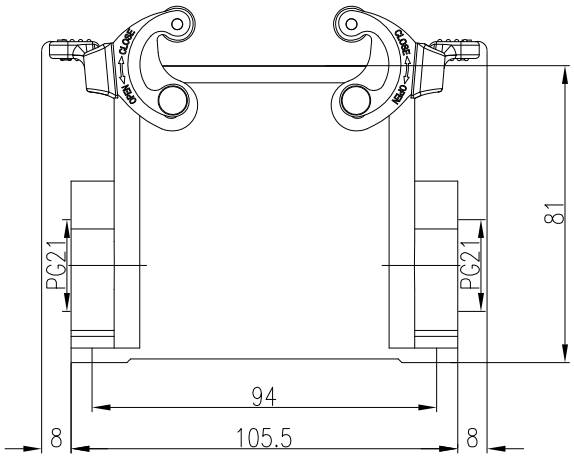


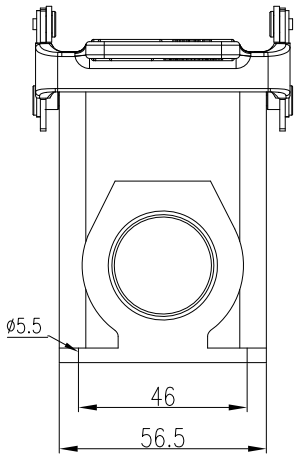


技术参数:
- 材料: 压铸铝
- 表面处理: 粉末喷涂
- 颜色: RAL 7037 (灰色)
- 温度范围: -40℃ - +125℃
- 防护等级: IP65
- 出线方向: 侧出线
- 出线孔数: 2
- 螺纹规格: PG21
- 联锁元件:
  - 锁扣方式: 金属双扣
  - 材料: 不锈钢+软胶
- 密封元件: NBR

Technical specification:
- Material: aluminium die-cast
- Surface: powder-coated
- Colour: RAL 7037(gery)
- Temperature range: -40℃ - +125℃
- Degree of protection: IP65
- Cable entry: side entry
- No. of cable entries: 2
- Thread size: PG21
- Locking element:
  - Locking type: double locking latch
  - material: stainless steel+TPR
- Hoods/Housings sealing: NBR

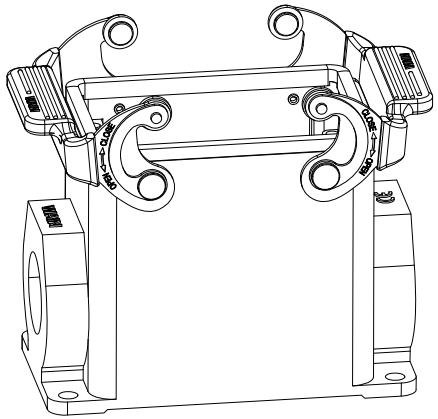


| 标记 Mark | 处数 Number | 变更描述/Description | | | 签名 Signature | 日期 Date |
|---|---|---|---|---|---|---|
| | | 姓名/Name | 日期/Date | | 姓名/Name | 日期/Date |
| 绘图 Drawn | | SL CHEN | 18.10.2010 | 标准化 Stand. | – | – |
| 审核 Checked | | P RAO | 18.10.2010 | | | |
| 工艺 Process | | – | – | 批准 Approved | YY LIN | 18.10.2010 |

| | | | |
|---|---|---|---|
| 表面处理 Finish | – | | |
| 材料 Material | – | | |
| 比例 Scale | 版本 REV. | 重量 Weight | 数量 Qty. |
| 1:2 | V1.1 | 435g | – |
| All Dimensions in mm Original Size DIN A 4 | | | |

| | |
|---|---|
| 图号 Drawing No. | – |
| 产品代号 Part Code | H32A-SF-2L/SC-2PG21 |
| 产品料号 Part No. | 1100322411031 |
| 产品名称 Part Name | – |

WAIN 厦门唯恩电气有限公司 XIAMEN WAIN ELECTRICAL CO.LTD

日期/Date 档案员 Filing Clerk