| 日期/Date | 档案员 Filing Clerk |
|---|---|
| | |

M公制螺纹/Metric Thread

| 序号 No. | 产品名称 Part code | 产品料号 Part NO. | 螺纹规格AG Thread size | 扳手尺寸SW Wrench size | 厚度H Thickness | 重量/Weight g |
|---|---|---|---|---|---|---|
| 1 | WNAP-M12B/S | 1021060112102 | M12*1.5 | 19 | 5 | 1 |
| 2 | WNAP-M16B/S | 1021060132102 | M16*1.5 | 22 | 5 | 1.2 |
| 3 | WNAP-M18B/S | 1021060142102 | M18*1.5 | 24 | 5 | 1.6 |
| 4 | WNAP-M20B/S | 1021060152102 | M20*1.5 | 27 | 6 | 2.2 |
| 5 | WNAP-M22B/S | 1021060162102 | M22*1.5 | 30 | 6 | 2.8 |
| 6 | WNAP-M24B/S | 1021060172102 | M24*1.5 | 30 | 6 | 3 |
| 7 | WNAP-M25B/S | 1021060182102 | M25*1.5 | 32 | 7 | 3.1 |
| 8 | WNAP-M32B/S | 1021060192102 | M32*1.5 | 40 | 7 | 4.7 |
| 9 | WNAP-M40B/S | 1021060202102 | M40*1.5 | 49 | 8 | 7.5 |
| 10 | WNAP-M50B/S | 1021060462102 | M50*1.5 | 60 | 8 | 14.3 |
| 11 | WNAP-M63B/S | 1021060482102 | M63*1.5 | 75 | 8 | 12.3 |

PG制螺纹/PG Thread

| 序号 No. | 产品名称 Part code | 产品料号 Part NO. | 螺纹规格AG Thread size | 扳手尺寸SW Wrench size | 厚度H Thickness | 重量/Weight g |
|---|---|---|---|---|---|---|
| 1 | WNAP-PG7B/S | 1021060012102 | PG7 | 19 | 5 | 1.2 |
| 2 | WNAP-PG9B/S | 1021060022102 | PG9 | 21 | 5 | 1.35 |
| 3 | WNAP-PG11B/S | 1021060032102 | PG11 | 24 | 5 | 2 |
| 4 | WNAP-PG13.5B/S | 1021060042102 | PG13.5 | 27 | 6 | 2.1 |
| 5 | WNAP-PG16B/S | 1021060052102 | PG16 | 30 | 6 | 2.4 |
| 6 | WNAP-PG21B/S | 1021060062102 | PG21 | 36 | 7 | 3.8 |
| 7 | WNAP-PG29B/S | 1021060072102 | PG29 | 45 | 7 | 5.8 |
| 8 | WNAP-PG36B/S | 1021060082102 | PG36 | 60 | 8 | 12.6 |
| 9 | WNAP-PG42B/S | 1021060092102 | PG42 | 65 | 8 | 15 |
| 10 | WNAP-PG48B/S | 1021060102102 | PG48 | 69.5 | 8 | 16.8 |

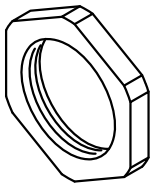

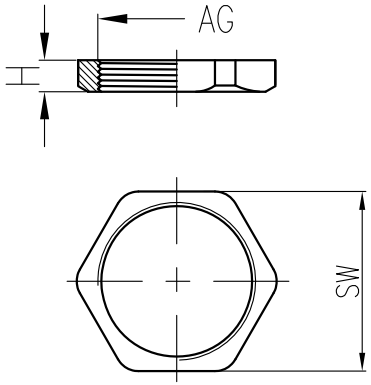


技术参数:
- 材料:
  - 主体: 尼龙66
  - 颜色: 黑色
- 温度范围: -40℃-100℃,短时间可以达到120℃

Technical specification:
- Material:
  - Body: polyamide
  - Sealing: black
- Temperature range: -40℃-100℃, short-term 120℃

| 标记 Mark | 处数 Number | 变更描述/Description | | 签名 Signature | 日期 Date |
|---|---|---|---|---|---|
| | | | | | |
| | | | | | |
| | | | | | |

| | 姓名/Name | 日期/Date | | 姓名/Name | 日期/Date |
|---|---|---|---|---|---|
| 绘图 Drawn | BQ LUO | 18.10.2010 | 标准化 Stand. | – | – |
| 审核 Checked | P RAO | 18.10.2010 | | | |
| 工艺 Process | – | – | 批准 Approved | YY LIN | 18.10.2010 |

| | | | |
|---|---|---|---|
| 表面处理 Finish | – | | |
| 材料 Material | – | | |
| 比例 Scale | 版本 REV. | 重量 Weight | 数量 Qty. |
| 1:1 | V1.1 | 12.6g | – |
| All Dimensions in mm Original Size DIN A 4 | | | |

| | |
|---|---|
| 图号 Drawing No. | – |
| 产品代号 Part Code | WNAP-PG36B/S |
| 产品料号 Part No. | 1021060082102 |
| 产品名称 Part Name | – |

厦门唯恩电气有限公司
XIAMEN WAIN ELECTRICAL CO.LTD