日期/Date	档案员 Filing Clerk

M公制螺纹/Metric Thread

序号 No.	产品名称 Part code	产品料号 Part NO.	螺纹规格AG Thread size	扳手尺寸SW Wrench size	厚度H Thickness	重量/Weight g
1	WNA-M12/S	1021050111101	M12*1.5	15	2.8	2
2	WNA-M16/S	1021050131101	M16*1.5	18	2.8	2.1
3	WNA-M20/S	1021050151101	M20*1.5	22	3	2.8
4	WNA-M22/S	1021050161101	M22*1.5	24	3	3.2
5	WNA-M25/S	1021050181101	M25*1.5	27	3	4
6	WNA-M32/S	1021050191101	M32*1.5	35	3.5	8
7	WNA-M40/S	1021050201101	M40*1.5	50	4.5	34.4
8	WNA-M50/S	1021050461101	M50*1.5	57	5	34.2
9	WNA-M63/S	1021050481101	M63*1.5	70	5.5	52.1

PG制螺纹/PG Thread

序号 No.	产品名称 Part code	产品料号 Part NO.	螺纹规格AG Thread size	扳手尺寸SW Wrench size	厚度H Thickness	重量/Weight g
1	WNA-PG7/S	1021050011101	PG7	15	2.8	2
2	WNA-PG9/S	1021050021101	PG9	18	2.8	2.4
3	WNA-PG11/S	1021050031101	PG11	21	3	2.8
4	WNA-PG13.5/S	1021050041101	PG13.5	22	3	4
5	WNA-PG16/S	1021050051101	PG16	24	3	3.8
6	WNA-PG21/S	1021050061101	PG21	30	3.5	4.5
7	WNA-PG29/S	1021050071101	PG29	40	4	14
8	WNA-PG36/S	1021050081101	PG36	50	4.5	16
9	WNA-PG42/S	1021050091101	PG42	57	5	21.1
10	WNA-PG48/S	1021050101101	PG48	65	5.5	25

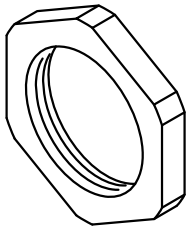

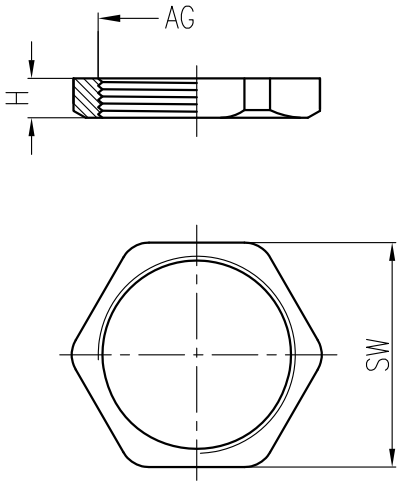

技术参数:
- 材料: 黄铜镀镍
- 温度范围: -40℃-100℃,短时间可以达到120℃

Technical specification:
- Material: nickel-plated brass
- Temperature range: -40℃-100℃, short-term 120℃

标记 Mark	处数 Number	变更描述/Description		签名 Signature	日期 Date

	姓名/Name	日期/Date		姓名/Name	日期/Date
绘图 Drawn	BQ LUO	18.10.2010	标准化 Stand.	–	–
审核 Checked	P RAO	18.10.2010			
工艺 Process	–	–	批准 Approved	YY LIN	18.10.2010

表面处理 Finish	–		
材料 Material	–		
比例 Scale	版本 REV.	重量 Weight	数量 Qty.
1:1	V1.1	52.1g	–
	All Dimensions in mm Original Size DIN A 4		

图号 Drawing No.	–
产品代号 Part Code	WNA-M63/S
产品料号 Part No.	1021050481101
产品名称 Part Name	–

厦门唯恩电气有限公司
XIAMEN WAIN ELECTRICAL CO.LTD