日期/Date	档案员 Filing Clerk

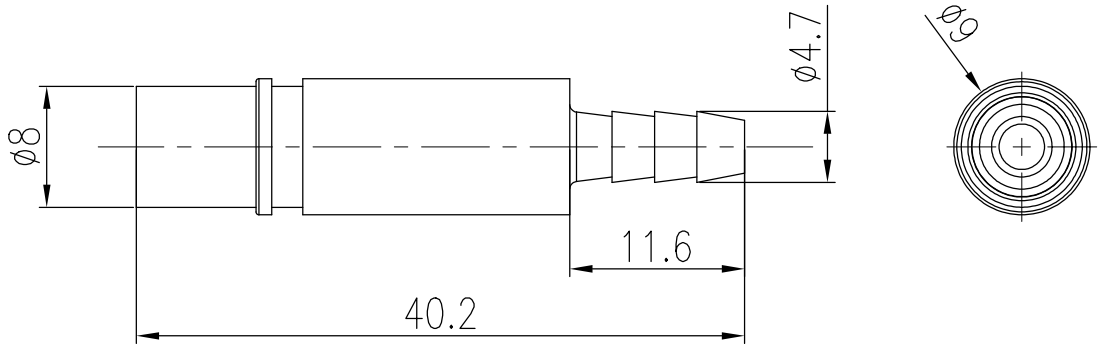

技术参数:
- 材料: 铜镀镍
- 气管内径: 4.0mm
- 工作压力: 最大 10 bar/145 psi
- 可插拔次数: >10000

Technical specification:
- Material: Copper nickel plating
- Tube termination:
  Internal diameter (ID)4.0mm
- Working pressure: up to 10 bar/145 psi
- Mating cycles: >10000

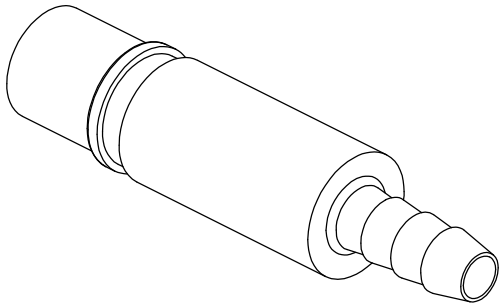

标记 Mark	处数 Number	变更描述/Description			签名 Signature	日期 Date
	姓名/Name	日期/Date			姓名/Name	日期/Date
绘图 Drawn	SY JI	10.01.2022	标准化 Stand.		–	–
审核 Checked	HZ LAN	10.01.2022				
工艺 Process	–	–	批准 Approved		HQ ZHANG	10.01.2022

表面处理 Finish	–		
材料 Material	–		
比例 Scale	版本 REV.	重量 Weight	数量 Qty.
2:1	V1.1	10.6g	–
		All Dimensions in mm Original Size DIN A 4	

图号 Drawing No.	–
产品代号 Part Code	MPCF-ID4.0
产品料号 Part No.	1011000021202
产品名称 Part Name	–

WAIN 厦门唯恩电气有限公司 XIAMEN WAIN ELECTRICAL CO.LTD