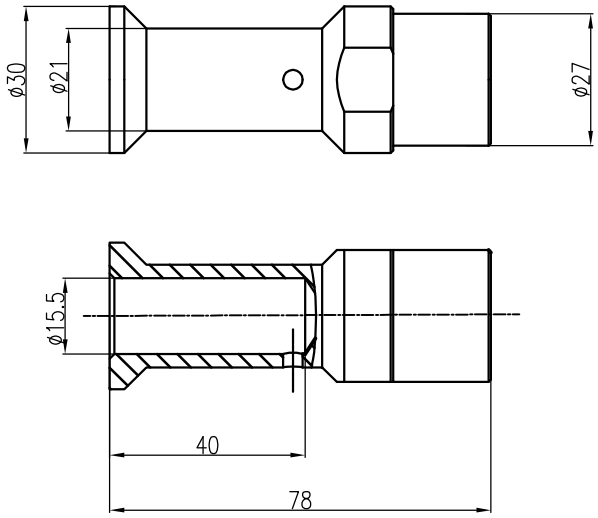

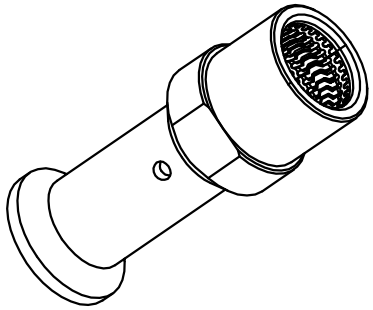

技术参数:
- 材料: 铜合金
- 表面处理: 镀银
- 额定电流: 650A
- 接触电阻: ≤0.3mΩ
- 线径范围: 120mm^2
- 最大电缆直径: 32mm
- 可插拔次数: ⩾500
- 压力要求: 130kN

Technical specification:
- Material: copper alloy
- Surface: hard-silver plated
- Rated current: 650A
- Contact resistance: ≤0.3mΩ
- Wire gauge: 120mm^2
- Max. insulation diameter: 32mm
- Mating cycles: ⩾500
- Pressing force requirement: 130kN

标记 Mark	处数 Number	变更描述/Description	签名 Signature	日期 Date

	姓名/Name	日期/Date		姓名/Name	日期/Date
绘图 Drawn	GQ.WU	04.03.2022	标准化 Stand.	–	–
审核 Checked	R.PAN	04.03.2022			
工艺 Process	–	–	批准 Approved	XK HE	04.03.2022

表面处理 Finish	–		
材料 Material	–		
比例 Scale	版本 REV.	重量 Weight	数量 Qty.
2:3	V1.2	211g	–
		All Dimensions in mm Original Size DIN A 4	

图号 Drawing No.	–
产品代号 Part Code	CHSF650-120G
产品料号 Part No.	1010301202101
产品名称 Part Name	–

厦门唯恩电气有限公司
XIAMEN WAIN ELECTRICAL CO.LTD

日期/Date
档案员 Filing Clerk