产品代号 Part code	产品料号 Part NO.	线径/Wire Gauge		D1	D2	L0	L1	L2	L3	剥线长度 Stripping length	重量/Weight
		mm^2	AWG								g
CEGF-0.37G/N	1010192200302	0.14-0.37	26-22	0.9	2.6	–	–	–	–	7.5	1.37
CEGF-0.50G/N	1010192200402	0.5	20	1.15	2.6	–	–	–	–	7.5	1.52
CEGF-0.75G/N	1010192200602	0.75	18	1.30	2.6	1.25	–	–	–	7.5	1.54
CEGF-1.0G/N	1010192200802	1.0	18	1.45	2.6	–	0.5	–	–	7.5	1.54
CEGF-1.5G/N	1010192200902	1.5	16	1.75	3.0	–	0.5	1	–	7.5	1.58
CEGF-2.5G/N	1010192200902	2.5	14	2.25	3.4	–	0.5	1	1.5	7.5	1.62
CEGF-3.0G/N	1010192201102	3.0	12	2.55	3.7	–	0.5	1.5	–	7.5	1.54
CEGF-4.0G/N	1010192201202	4.0	12	2.85	3.9	–	–	–	–	7.5	1.55

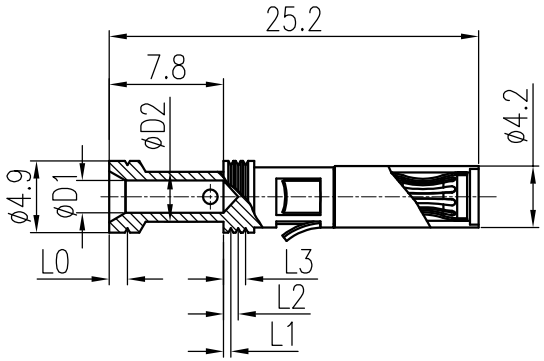

技术参数:
- 材料: 铜合金
- 表面处理: 镀金
- 额定电流: 16A
- 接触电阻: ≤1mΩ
- 线径范围: 4.0mm²(12 AWG)
- 可插拔次数: ≥500

Technical specification:
- Material: copper alloy
- Surface: hard-gold plated
- Rated current: 16A
- Contact resistance: ≤1mΩ
- Wire gauge: 4.0mm²(12 AWG)
- Mating cycles: ≥500

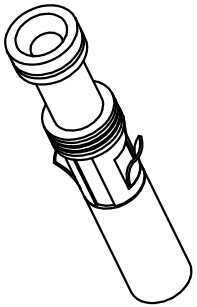

标记 Mark	处数 Number	变更描述/Description	签名 Signature	日期 Date

	姓名/Name	日期/Date		姓名/Name	日期/Date
绘图 Drawn	BQ LUO	18.10.2010	标准化 Stand.	–	–
审核 Checked	P RAO	18.10.2010			
工艺 Process	–	–	批准 Approved	YY LIN	18.10.2010

表面处理 Finish	–
材料 Material	–

比例 Scale	版本 REV.	重量 Weight	数量 Qty.
2:1	V1.1	1.55g	–

All Dimensions in mm
Original Size DIN A 4

图号 Drawing No.	–
产品代号 Part Code	CEGF-4.0G/N
产品料号 Part No.	1010192201202
产品名称 Part Name	–

厦门唯恩电气有限公司
XIAMEN WAIN ELECTRICAL CO.LTD

日期/Date 档案员 Filing Clerk