日期/Date		档案员 Filing Clerk

产品代号 Part Code	产品料号 Part NO.	重量/Weight	线径/Wire Gauge		d	D	剥线长度 Stripping Length
		g	mm^2	AWG			
ZCDGM-0.37	1010172100302	0.68	0.14-0.37	26-22	0.9	2.6	6
ZCDGM-0.50	1010172100402	0.66	0.5	20	1.15	2.6	6
ZCDGM-0.75	1010172100602	0.64	0.75	18	1.3	2.6	6
ZCDGM-1.0	1010172100802	0.62	1.0	18	1.45	2.6	6
ZCDGM-1.5	1010172100902	0.62	1.5	16	1.75	3.0	6
ZCDGM-2.5	1010172101002	0.62	2.5	14	2.25	3.2	6

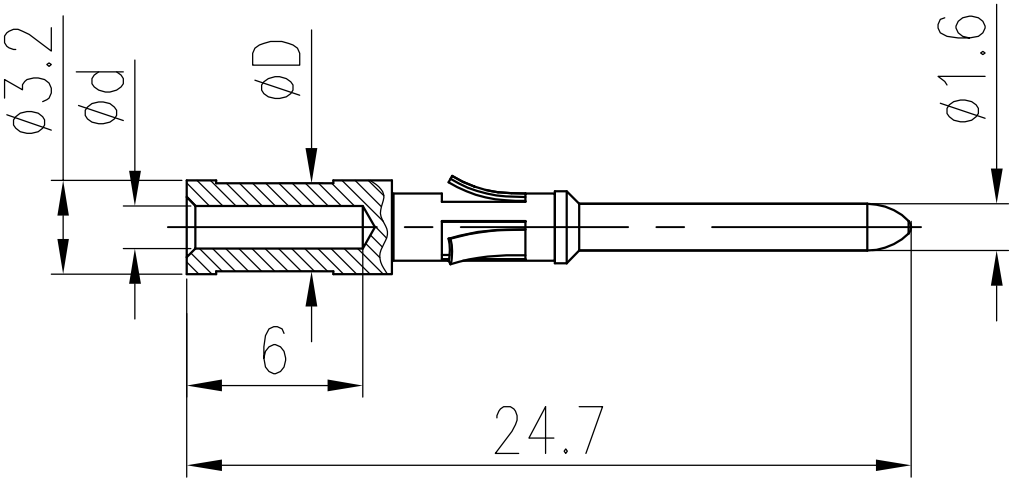

技术参数:
- 材料: 铜合金
- 表面处理: 镀金
- 额定电流: 10A
- 接触电阻: ≤3mΩ
- 线径范围: 1.0mm^2(18 AWG)
- 可插拔次数: ≥500

Technical specification:
- Material: copper alloy
- Surface: hard-gold plated
- Rated current: 10A
- Contact resistance: ≤3mΩ
- Wire gauge: 1.0mm^2(18 AWG)
- Mating cycles: ≥500

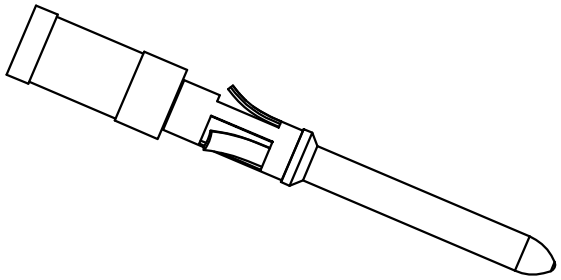

标记 Mark	处数 Number	变更描述/Description	签名 Signature	日期 Date

	姓名/Name	日期/Date		姓名/Name	日期/Date
绘图 Drawn	YL YE	01.11.2021	标准化 Stand.	–	–
审核 Checked	HZ LAN	01.11.2021			
工艺 Process	–	–	批准 Approved	HQ ZHANG	01.11.2021

表面处理 Finish	–			图号 Drawing No.	–
材料 Material	–			产品代号 Part Code	ZCDGM-1.0
比例 Scale	版本 REV.	重量 Weight	数量 Qty.	产品料号 Part No.	1010172100802
4:1	V1.2	0.62g	–	产品名称 Part Name	–

All Dimensions in mm
Original Size DIN A 4

厦门唯恩电气有限公司
XIAMEN WAIN ELECTRICAL CO.LTD