产品代号 Part Code	产品料号 Part NO.	重量/Weight g	线径/Wire Gauge mm²	线径/Wire Gauge AWG	d	D	剥线长度 Stripping Length
ZCDSF-0.37	1010171200302	0.74	0.14-0.37	26-22	0.9	2.6	6
ZCDSF-0.50	1010171200402	0.72	0.5	20	1.15	2.6	6
ZCDSF-0.75	1010171200602	0.70	0.75	18	1.3	2.6	6
ZCDSF-1.0	1010171200802	0.68	1.0	18	1.45	2.6	6
ZCDSF-1.5	1010171200902	0.67	1.5	16	1.75	3.0	6
ZCDSF-2.5	1010171201002	0.63	2.5	14	2.25	3.2	6

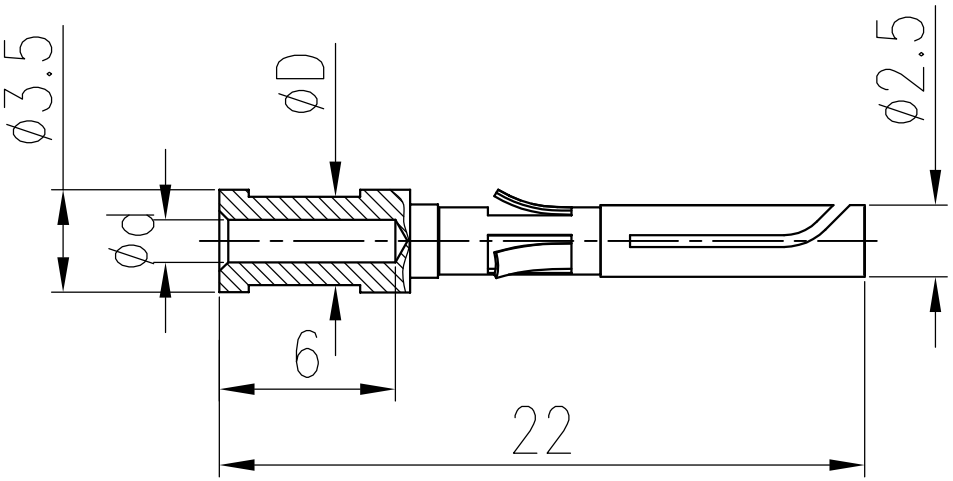

技术参数:
- 材料: 铜合金
- 表面处理: 镀银
- 额定电流: 10A
- 接触电阻: ≤3mΩ
- 线径范围: 1.0mm²(18 AWG)
- 可插拔次数: ≥500

Technical specification:
- Material: copper alloy
- Surface: hard-silver plated
- Rated current: 10A
- Contact resistance: ≤3mΩ
- Wire gauge: 1.0mm²(18 AWG)
- Mating cycles: ≥500

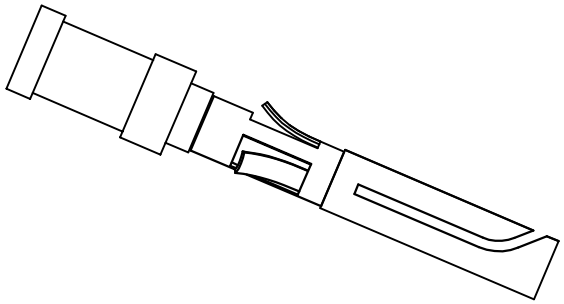

标记 Mark	处数 Number	变更描述/Description	签名 Signature	日期 Date

	姓名/Name	日期/Date		姓名/Name	日期/Date
绘图 Drawn	YL YE	01.11.2021	标准化 Stand.	–	–
审核 Checked	HZ LAN	01.11.2021			
工艺 Process	–	–	批准 Approved	HQ ZHANG	01.11.2021

表面处理 Finish	–
材料 Material	–

比例 Scale	版本 REV.	重量 Weight	数量 Qty.
4:1	V1.2	0.68g	–

All Dimensions in mm
Original Size DIN A 4

图号 Drawing No.	–
产品代号 Part Code	ZCDSF-1.0
产品料号 Part No.	1010171200802
产品名称 Part Name	–

厦门唯恩电气有限公司
XIAMEN WAIN ELECTRICAL CO.LTD

日期/Date 档案员 Filing Clerk