日期/Date	档案员 Filing Clerk

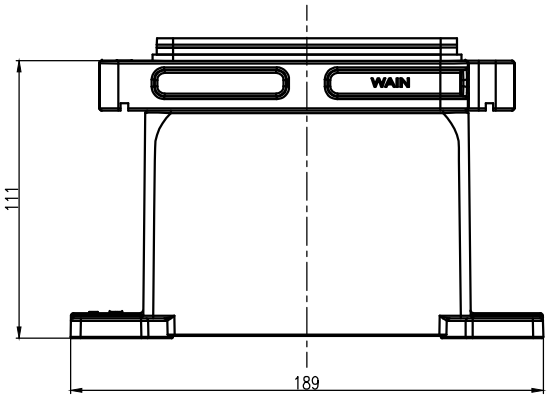

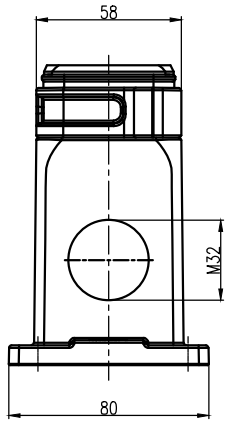

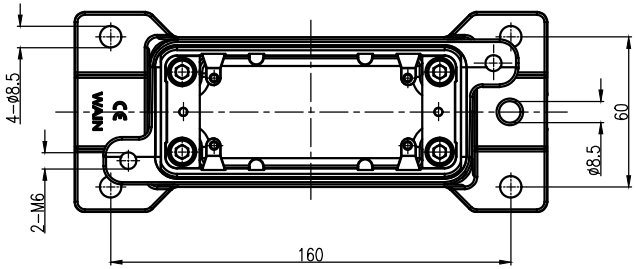

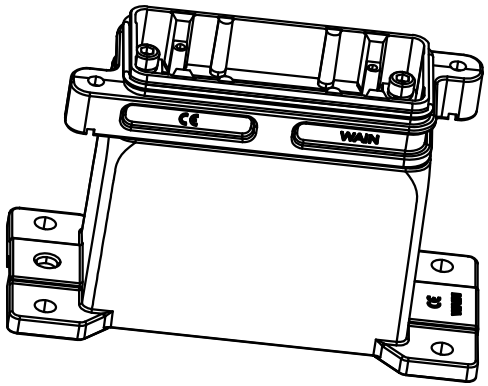

技术参数:
- 材料: 压铸铝
- 表面处理: 粉末喷涂
- 颜色: RAL 9005(黑色)
- 温度范围: -40℃ - +125℃
- 防护等级: IP68/IP69K
- 密封元件: NBR
- 出线方向: 侧出线
- 出线孔数: 1
- 螺纹规格: M32

Technical specification:
- Material: aluminium die-cast
- Surface: powder-coated
- Colour: RAL 9005(black)
- Temperature range: -40℃ - +125℃
- Degree of protection: IP68/IP69K
- Hoods/Housings sealing: NBR
- Cable entry: side entry
- No. of cable entries: 1
- Thread size: M32

标记 Mark	处数 Number	变更描述/Description			签名 Signature	日期 Date
	姓名/Name	日期/Date			姓名/Name	日期/Date
绘图 Drawn	JP HUANG	23.01.2024		标准化 Stand.	–	–
审核 Checked	Q GAO	23.01.2024				
工艺 Process	–	–		批准 Approved	HQ ZHANG	23.01.2024

表面处理 Finish	–			图号 Drawing No.	–
材料 Material	–			产品代号 Part Code	HP16B/H-SFH-2H-M32
比例 Scale	版本 REV.	重量 Weight	数量 Qty.	产品料号 Part No.	113616220500 4
1:3	V1.1	1154g	–	产品名称 Part Name	–
		All Dimensions in mm Original Size DIN A 4		WAIN 厦门唯恩电气有限公司 XIAMEN WAIN ELECTRICAL CO.LTD	