日期/Date		档案员 Filing Clerk

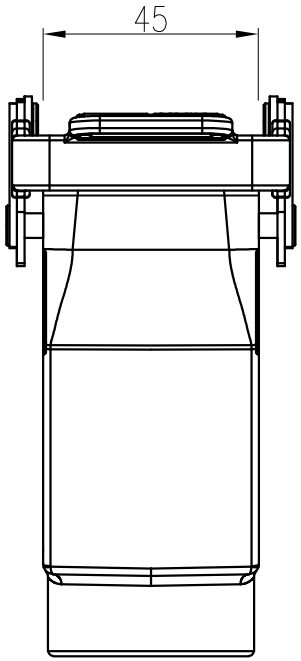

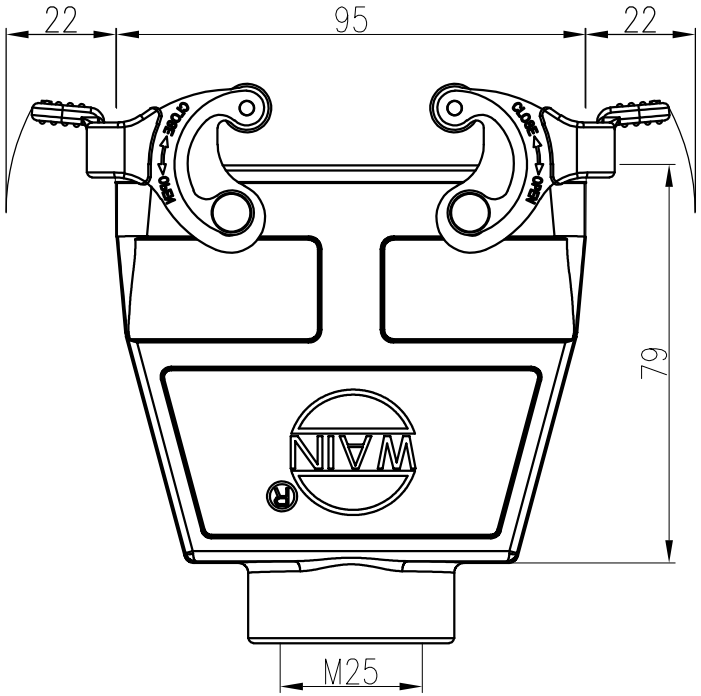

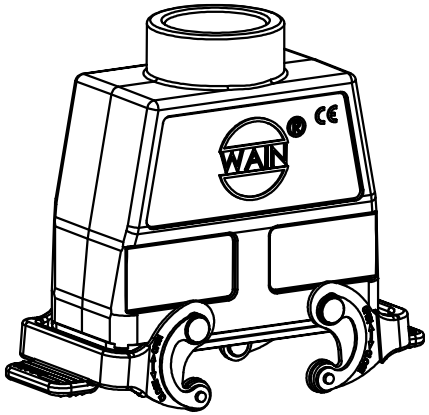

技术参数:
- 材料: 压铸铝
- 表面处理: 粉末喷涂
- 颜色: RAL 7037(灰色)
- 温度范围: -40℃ - +125℃
- 防护等级: IP65(联锁状态,IEC 60529)
- 联锁元件:
  - 锁扣方式:双扣
  - 材料:不锈钢+软胶
- 密封元件: NBR
- 出线方向: 顶出线
- 出线孔数: 1
- 螺纹规格: M25

Technical specification:
- Material: aluminium die-cast
- Surface: powder-coated
- Colour: RAL 7037(grey)
- Temperature range: -40℃ - +125℃
- Degree of protection: IP65 (acc.to IEC 60529 for coupled connector)
- Locking element:
  - Locking type: double locking latch
  - material: stainless steel+TPR
- Hoods/Housings sealing: NBR
- Cable entry: top entry
- No. of cable entries: 1
- Thread size: M25

标记 Mark	处数 Number	变更描述/Description		签名 Signature	日期 Date

	姓名/Name	日期/Date		姓名/Name	日期/Date
绘图 Drawn	SY JI	18.10.2017	标准化 Stand.	–	–
审核 Checked	HZ LAN	18.10.2017			
工艺 Process	–	–	批准 Approved	YY LUO	18.10.2017

表面处理 Finish	–	图号 Drawing No.	–
材料 Material	–	产品代号 Part Code	H16B-CCTH-2L/SC-M25
		产品料号 Part No.	1110167415003
比例 Scale	版本 REV.	重量 Weight	数量 Qty.	产品名称 Part Name	–
2:3	V1.1	290.6g	–		
		All Dimensions in mm Original Size DIN A 4		厦门唯恩电气有限公司 XIAMEN WAIN ELECTRICAL CO.LTD	