日期/Date	档案员 Filing Clerk

M公制螺纹/Metric Thread

序号 No.	产品名称 Part code	产品料号 Part NO.	螺纹规格AG Thread size	卡口范围(n*d) Clamping range	扳手尺寸SW Wrench size	螺纹长度GL Thread length	重量/Weight g
1	WNAM-M25L/(4*6)	1021090181101	M25*1.5	4*ø6	30	12	58
2	WNAM-M32L/(4*9)	1021090191102	M32*1.5	4*ø9	40	12	107
3	WNAM-M40L/(2*15)	1021090201101	M40*1.5	2*ø15	50	15	178
4	WNAM-M40L/(5*9)	1021090201102	M40*1.5	5*ø9	50	15	179

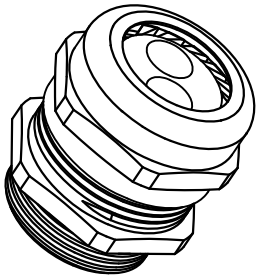

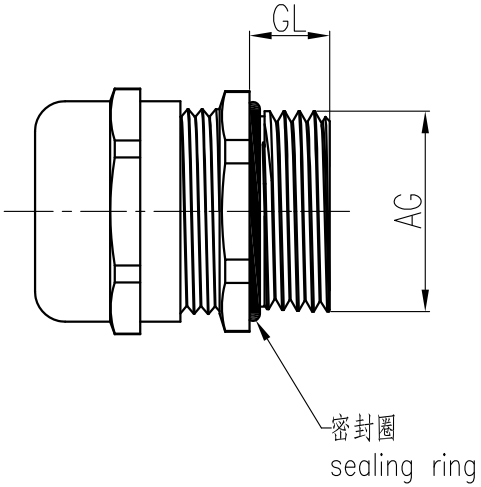

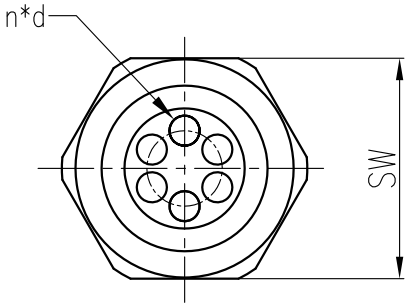

技术参数:
- 材料:
  - 主体: 黄铜镀镍
  - 密封元件: 尼龙66和丁腈橡胶
- 温度范围: -40℃-100℃,短时间可以达到120℃
- 防护等级: IP65（在使用O型圈的情况下）

Technical specification:
- Material:
  - Body: nickel-plated brass
  - Sealing: PA and NBR
- Temperature range: -40℃-100℃, short-term 120℃
- Degree of protection: IP65(with O-sealing)

标记 Mark	处数 Number	变更描述/Description	签名 Signature	日期 Date

	姓名/Name	日期/Date		姓名/Name	日期/Date
绘图 Drawn	CH CHEN	18.11.2016	标准化 Stand.	–	–
审核 Checked	HQ ZHANG	18.11.2016			
工艺 Process	–	–	批准 Approved	YY LUO	18.11.2016

表面处理 Finish	–			图号 Drawing No.	–
材料 Material	–			产品代号 Part Code	WNAM-M32L/(4*9)
比例 Scale	版本 REV.	重量 Weight	数量 Qty.	产品料号 Part No.	1021090191102
1:1	V1.1	107g	–	产品名称 Part Name	–
		All Dimensions in mm Original Size DIN A 4		厦门唯恩电气有限公司 XIAMEN WAIN ELECTRICAL CO.LTD	