日期/Date		档案员 Filing Clerk

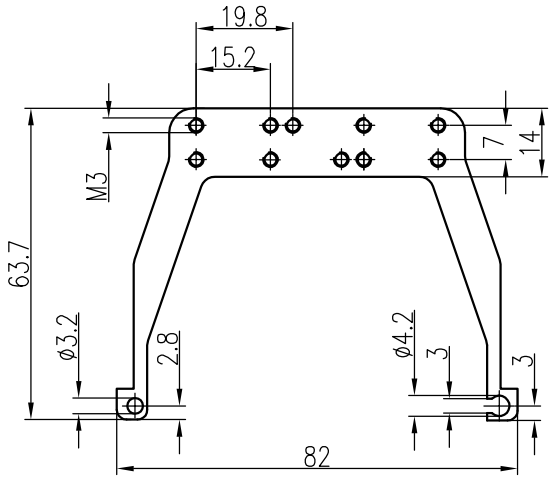

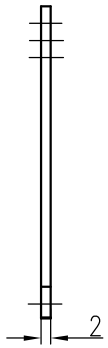

技术参数:
- 规格: 16B
- 材料: 铁
装配在HM模块框架用于不封底下壳

Technical specification:
- Size: 16B
- Material: Iron
For HM frames in housings bulkhead mounting

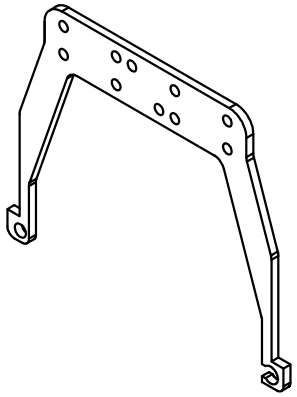

标记 Mark	处数 Number	变更描述/Description		签名 Signature	日期 Date

	姓名/Name	日期/Date		姓名/Name	日期/Date
绘图 Drawn	HZ LAN	18.10.2016	标准化 Stand.	–	–
审核 Checked	ZW WU	18.10.2016			
工艺 Process	–	–	批准 Approved	YY LUO	18.10.2016

表面处理 Finish	–			图号 Drawing No.	–
材料 Material	–			产品代号 Part Code	M16B-PE
				产品料号 Part No.	1980020030010
比例 Scale	版本 REV.	重量 Weight	数量 Qty.	产品名称 Part Name	–
2:3	V1.0	19g	–		
		All Dimensions in mm Original Size DIN A 4		WAIN 厦门唯恩电气有限公司 XIAMEN WAIN ELECTRICAL CO.LTD	