日期/Date		档案员 Filing Clerk

产品代号 Part Code	产品料号 Part NO.	重量/Weight	线径/Wire Gauge		d	D	h	剥线长度 Stripping Length
		g	mm^2	AWG				
CDSF-0.37	1010171200301	0.74	0.14-0.37	26-22	0.9	2.6	8	8
CDSF-0.50	1010171200401	0.72	0.5	20	1.15	2.6	8	8
CDSF-0.75	1010171200601	0.70	0.75	18	1.3	2.6	8	8
CDSF-1.00	1010171200801	0.68	1.0	18	1.45	2.6	8	8
CDSF-1.50	1010171200901	0.67	1.5	16	1.75	3.0	8	8
CDSF-2.50	1010171201001	0.63	2.5	14	2.25	3.2	6	6

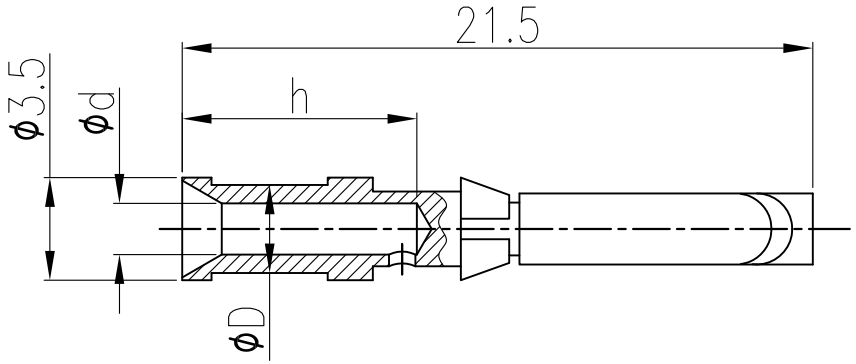

技术参数:
- 材料: 铜合金
- 表面处理: 镀银
- 额定电流: 10A
- 接触电阻: ≤3mΩ
- 线径范围: 0.14-2.5mm^2(26-14 AWG)
- 可插拔次数: ≥500

Technical specification:
- Material: copper alloy
- Surface: hard-silver plated
- Rated current: 10A
- Contact resistance: ≤3mΩ
- Wire gauge: 0.14-2.5mm^2(26-14 AWG)
- Mating cycles: ≥500

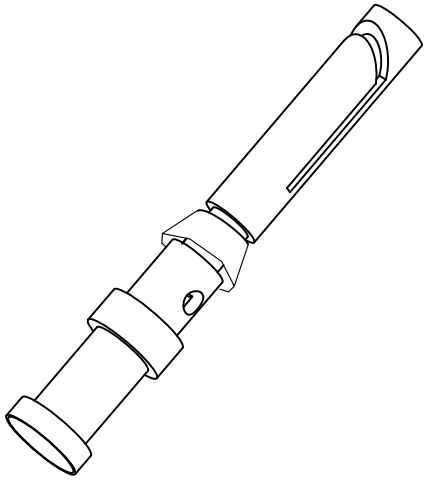

标记 Mark	处数 Number	变更描述/Description		签名 Signature	日期 Date

	姓名/Name	日期/Date		姓名/Name	日期/Date
绘图 Drawn	BQ LUO	18.10.2010	标准化 Stand.	–	–
审核 Checked	P RAO	18.10.2010			
工艺 Process	–	–	批准 Approved	YY LIN	18.10.2010

表面处理 Finish	–			图号 Drawing No.	–
材料 Material	–			产品代号 Part Code	CDSF-XX
比例 Scale	版本 REV.	重量 Weight	数量 Qty.	产品料号 Part No.	–
4:1	V1.0	–	–	产品名称 Part Name	–
		All Dimensions in mm Original Size DIN A 4		厦门唯恩电气有限公司 XIAMEN WAIN ELECTRICAL CO.LTD	