日期/Date	归档人 Filing Clerk

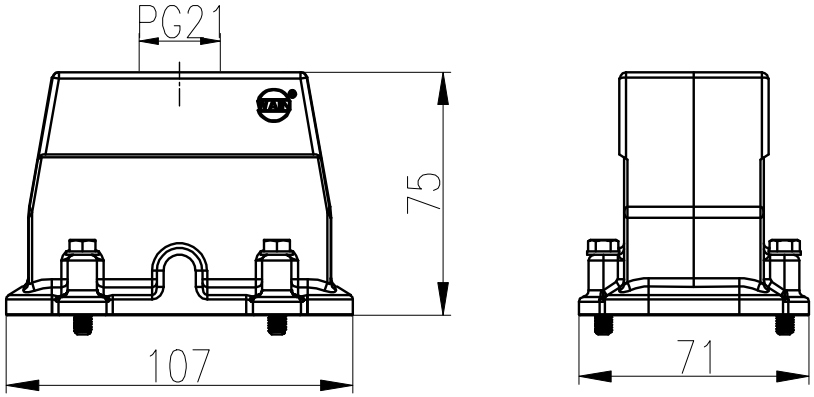

技术参数:
- **材料:** 压铸铝
- **表面处理:** 钝化
- **温度范围:** −40℃ − +125℃
- **防护等级:** IP68/IP69K
- **出线方向:** 顶出线
- **出线孔数:** 1
- **螺纹规格:** PG21

Technical specification:
- Material: aluminium die-cast
- Surface: passivating treatment
- Temperature range: −40℃ − +125℃
- Degree of protection: IP68/IP69K
- Cable entry: top entry
- No. of cable entries: 1
- Thread size: PG21

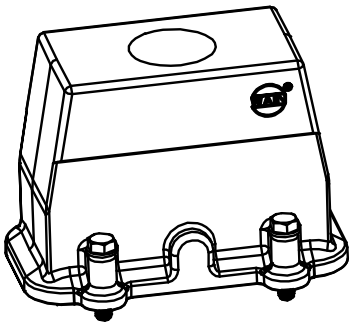

标记 Mark	处数 Number	变更描述/Description			签名 Signature	日期 Date
		姓名/Name	日期/Date		姓名/Name	日期/Date
绘图 Drawn		YL YE	29.06.2018	标准化 Stand.	–	–
审核 Checked		HZ LAN	29.06.2018			
工艺 Process		–	–	批准 Approved	HQ ZHANG	29.06.2018

表面处理 Finish	–			
材料 Material	–			
比例 Scale	版本 REV.	重量 Weight	数量 Qty.	
1:2	V1.1	150g	–	
		All Dimensions in mm Original Size DIN A 4		

图号 Drawing No.	–
产品代号 Part Code	EMC.H16B-TEH-4S-PG21
产品料号 Part No.	1166164305011
产品名称 Part Name	–

厦门唯恩电气有限公司
XIAMEN WAIN ELECTRICAL CO.LTD